SILVERCREST®

Energiespar-Bodenstaubsauger SBS 1400 A1

DE AT CH

ENERGIESPAR-BODENSTAUBSAUGER
Bedienungs- und Sicherheitshinweise

FR CH

ASPIRATEUR ÉCONOMIQUE
Instructions d‘utilisation et consignes de sécurité

IT CH

ASPIRAPOLVERE A RISPARMIO ENERGETICO
Indicazioni per l’uso e per la sicurezza

NL

ENERGIEBESPARENDE STOFZUIGER
Bedienings- en veiligheidsinstructies

Bedienungsanleitung ..... **4 - 9** DE AT CH

Mode d'emploi ..... **10 - 15** FR CH BE

Istruzioni per l'uso ..... **16 - 21** IT CH

Bedieningshandleiding ..... **22 - 27** NL BE

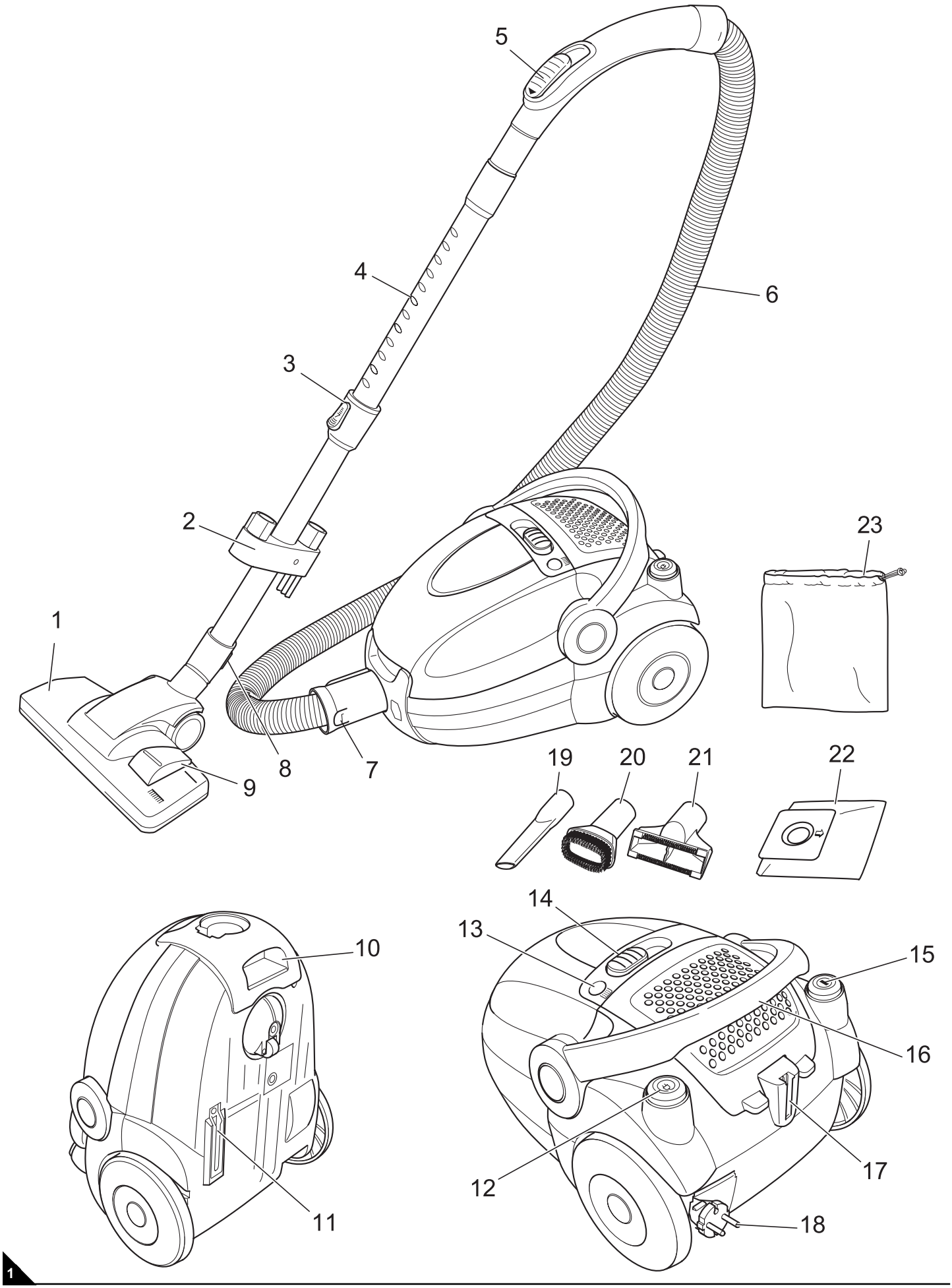

1

Vielen Dank!

Wir danken Ihnen für den Kauf unseres Bodenstaubsaugers SBS 1400 A1 und wünschen Ihnen viel Freude mit dem Gerät!

Lieferumfang (Abb. 1)

1 Bodendüse
2 Zubehörhalterung
3 Teleskoprohr-Arretierung
4 Teleskoprohr
5 Nebenluftregler
6 Saugschlauch
7 Saugschlauch-Entriegelung
8 Park-/Verstauhaken
9 Umschalter „Teppich/Hartboden“
10 Tragegriff
11 Verstauhalterung
12 Kabelaufrolltaste
13 Elektronische Staubfilterbeutelwechsel-Anzeige
14 Saugleistungsregler
15 Ein-/Aus-Schalter
16 Transportgriff
17 Parkhalterung
18 Stromkabel mit Stecker
19 Fugendüse
20 Möbelbürste
21 Polsterdüse
22 Staubfilterbeutel (1 x im Gerät, 1 x Ersatz)
23 Zubehör-Aufbewahrungstasche

optionales Zubehör:
- Turbobürste (Abb. 6/1)
- Parkettbürste (Abb. 6/2)

Technische Daten

Geräteart	:	Bodenstaubsauger
Modell	:	SBS 1400 A1
Spannung	:	220 – 240 V~, 50 Hz
Leistung	:	1.400 W nom.
Filter	:	Motorschutzfilter, Hygiene-Ausblasfilter
Stromkabellänge	:	ca. 7 m
Gewicht (ohne Zubehör)	:	ca. 5,3 kg

Technische und gestalterische Änderungen im Zuge stetiger Produktverbesserungen vorbehalten.
© SilverCrest, eine Marke der Lidl Stiftung & Co. KG
Importeur: Royal Appliance International GmbH

1 Sicherheitshinweise

1.1 zur Bedienungsanleitung

Lesen Sie diese Bedienungsanleitung vollständig durch, bevor Sie mit dem Gerät arbeiten. Bewahren Sie die Anleitung gut auf. Falls Sie das Gerät an Dritte weitergeben, geben Sie die Bedienungsanleitung mit.

Die Nichtbeachtung dieser Anleitung kann zu schweren Verletzungen oder Schäden am Gerät führen.

Für Schäden, die durch Nichtbeachtung dieser Bedienungsanleitung entstehen, übernehmen wir keine Haftung.

1.2 zu den verwendeten Hinweisen

Wichtige Hinweise für Ihre Sicherheit sind besonders gekennzeichnet. Beachten Sie diese Hinweise unbedingt, um Unfälle und Schäden am Gerät zu vermeiden:

⚠ WARNUNG:
Warnt vor Gefahren für Ihre Gesundheit und zeigt mögliche Verletzungsrisiken auf.

⚠ ACHTUNG:
Weist auf mögliche Gefährdungen für das Gerät oder andere Gegenstände hin.

HINWEIS:
Hebt Tipps und Informationen für Sie hervor.

1.3 zu Kindern

■ Dieses Gerät ist nicht dafür bestimmt, durch Personen (einschließlich Kinder) mit eingeschränkten physischen, sensorischen oder geistigen Fähigkeiten oder mangels Erfahrung und/oder mangels Wissen benutzt zu werden, es sei denn, sie werden durch eine für ihre Sicherheit zuständige Person beaufsichtigt oder erhielten von ihr Anweisungen, wie das Gerät zu benutzen ist. Bewahren Sie das Gerät für diesen Personenkreis unzugänglich auf.

■ Kinder sollten beaufsichtigt werden, um sicherzustellen, dass sie nicht mit dem Gerät spielen. Kinder dürfen sich unter anderem weder auf das Gerät stellen oder setzen.

■ Verpackungsmaterialien dürfen nicht zum Spielen verwendet werden. Es besteht Erstickungsgefahr.

1.4 zur bestimmungsgemäßen Verwendung

■ Der Bodenstaubsauger darf nur im Haushalt eingesetzt werden. Er ist für eine gewerbliche Nutzung nicht geeignet.

■ Verwenden Sie den Bodenstaubsauger ausschließlich für das Reinigen von normal verschmutzten Böden, Teppichen und Gardinen.

Jede weitere Verwendung gilt als nicht bestimmungsgemäß und ist untersagt.

Verboten ist insbesondere:

■ Das Saugen von:

- Menschen, Tieren, Pflanzen, insbesondere Haaren, Fingern und anderen Körperteilen sowie am Körper befindlichen Kleidungsstücken. Sie könnten eingezogen werden und Verletzungen hervorrufen.

Verboten ist zudem das Saugen von:

- Wasser und anderen Flüssigkeiten, insbesondere feuchten Teppich-Reinigungsmitteln. Feuchtigkeit im Inneren kann zum Kurzschluss führen.
- Tonerstaub (für Laserdrucker, Kopierer etc.). Es besteht Brand- und Explosionsgefahr.
- glühender Asche, brennenden Zigaretten oder Streichhölzern. Es kann zum Brand kommen.
- spitzen Gegenständen, wie Glassplittern, Nägeln etc. Diese Gegenstände zerstören die Filter.
- Gips, Zement, feinstem Bohrstaub, Schminke etc. Dadurch kann das Gerät beschädigt werden.

■ Die Verwendung in der Nähe von explosiven oder leicht entzündlichen Stoffen. Es besteht Brand- oder Explosionsgefahr.

■ Die Verwendung im Freien. Es besteht die Gefahr, dass Regen und Schmutz das Gerät zerstören.

■ Das Hineinstecken von Gegenständen in die Öffnungen des Gerätes. Es könnte überhitzen.

1.5 zur Stromversorgung

■ Das Gerät wird mit elektrischem Strom betrieben, dabei besteht grundsätzlich die Gefahr eines elektrischen Schlags. Achten Sie daher besonders auf Folgendes:

- Fassen Sie den Stecker nie mit nassen Händen an.
- Wenn Sie den Stecker aus der Steckdose herausziehen wollen, ziehen Sie immer direkt am Stecker. Ziehen Sie niemals am Stromkabel, es könnte reißen.
- Achten Sie darauf, dass das Stromkabel nicht geknickt, eingeklemmt, überfahren wird oder mit Hitzequellen in Berührung kommt.
- Schließen Sie das Gerät ausschließlich an Steckdosen mit Schutzkontakt an.
- Verwenden Sie nur Verlängerungskabel, die für die Leistungsaufnahme des Gerätes ausgelegt sind.
- Tauchen Sie das Gerät niemals in Wasser oder andere Flüssigkeiten und halten Sie es von Regen und Nässe fern.
- Betreiben Sie das Gerät nur, wenn die auf dem Typenschild angegebene elektrische Spannung mit der Spannung Ihrer Steckdose übereinstimmt. Falsche Spannung kann das Gerät zerstören.

1.6 bei defektem Gerät

■ Betreiben Sie niemals ein defektes Gerät oder ein Gerät mit einem defekten Stromkabel. Wenn die Anschlussleitung dieses Gerätes beschädigt wird, muss sie durch den Hersteller oder seinen Kundendienst oder eine ähnlich qualifizierte Person ersetzt werden, um Gefährdungen zu vermeiden.

■ Geben Sie ein defektes Gerät zur Reparatur an einen Fachhändler oder den Royal Appliance-Kundendienst. Adresse ▷ *Seite 29, „International Service“*.

2 Auspacken und Montieren

2.1 Auspacken

1. Packen Sie das Gerät und alle Zubehörteile aus.
2. Überprüfen Sie den Inhalt auf Vollständigkeit und Unversehrtheit (Abb. 1).

⚠ ACHTUNG:
Transportieren/versenden Sie das Gerät grundsätzlich in der Originalverpackung, damit es keinen Schaden nimmt. Heben Sie dazu die Verpackung auf. Entsorgen Sie nicht mehr benötigtes Verpackungsmaterial gemäß den in Ihrem Land geltenden Vorschriften.

HINWEIS:
Sollten Sie einen Transportschaden bemerken, wenden Sie sich umgehend an Ihren Händler.

2.2 Montieren

⚠ WARNUNG:
Verletzungsgefahr! Montieren Sie das Gerät nur, wenn der Stecker aus der Steckdose gezogen ist. Anderenfalls kann das Gerät anlaufen und Körperteile, Haare oder Kleidungsstücke können eingezogen werden.

1. Stecken Sie das Ende des Saugschlauchs passgenau in die Aufnahmeöffnung (Abb. 2) des Bodenstaubsaugers, bis die Verriegelung hör- und spürbar einrastet.

2

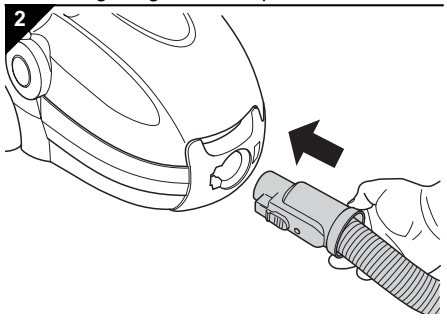

2. Stecken Sie den Handgriff (Abb. 3/1) in das obere Ende des Teleskoprohrs (Abb. 3/2).
3. Stecken Sie die Bodendüse (Abb. 3/3) auf das untere Ende des Teleskoprohrs (Abb. 3/4).

3

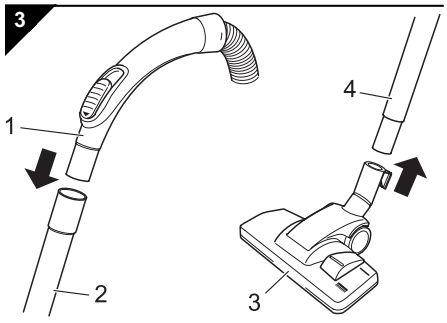

HINWEIS:
Eventuell ist es erforderlich, etwas fester zu drücken.

4. Stellen Sie die Länge des Teleskoprohrs ein. Drücken Sie dazu die Teleskoprohr-Arretierung (Abb. 4/1) nach unten. Ziehen Sie dann das Teleskoprohr auf die gewünschte Länge. Zum Verriegeln lassen Sie die Teleskoprohr-Arretierung beim Ziehen los. Sie hören ein deutliches Klicken.

4

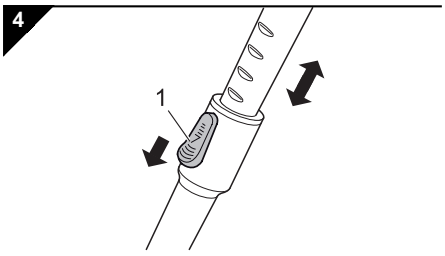

Ihr Bodenstaubsauger ist jetzt einsatzbereit.

2.3 Weitere Düsen (Zubehör) verwenden

Neben der soeben montierten Bodendüse können Sie den Funktionsumfang Ihres Bodenstaubsaugers mit weiteren Düsen wie folgt erweitern:

■ Als **Zubehör** sind im Lieferumfang enthalten:

5

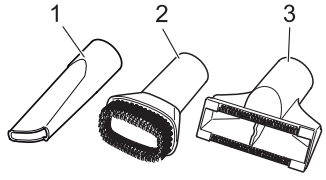

- **Fugendüse (Abb. 5/1)**
  Zum Saugen schwer zugänglicher Stellen.
- **Möbelbürste (Abb. 5/2)**
  Zum Saugen empfindlicher Oberflächen.
- **Polsterdüse (Abb. 5/3)**
  Zum schonenden Saugen von Polstermöbeln.

■ **Optional** erhältlich sind weiterhin:

6

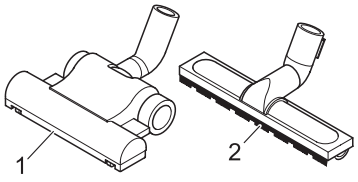

- **Turbobürste (Abb. 6/1)**
  Zur Tiefenreinigung von Teppichen mithilfe ihres rotierenden Bürstenkopfs.

HINWEIS:
Bei der Verwendung der Turbobürste entsteht durch die hohe Drehzahl der Bürste ein lautes Geräusch.

- **Parkettbürste (Abb. 6/2)**
  Zum Absaugen besonders empfindlicher Oberflächen (z. B. Parkett, Laminat) mithilfe ihrer langen, weichen Borsten.

■ Zum **Aufsetzen der Düsen** gehen Sie wie folgt vor:

⚠ WARNUNG:
Verletzungsgefahr! Montieren Sie Düsen nur, wenn der Stecker aus der Steckdose gezogen ist. Anderenfalls kann das Gerät anlaufen und Körperteile, Haare oder Kleidungsstücke können eingezogen werden.

⚠ ACHTUNG:
Setzen Sie nur unbeschädigte Düsen ein. Beschädigte Düsen können Gegenstände und Oberflächen zerkratzen oder beschädigen.

1. Schalten Sie das Gerät aus und ziehen Sie den Stecker aus der Steckdose.
2. Ziehen Sie die vorhandene Düse ab.
3. Stecken Sie die gewünschte Düse auf das untere Ende des Teleskoprohrs (Abb. 7/1) oder bei Bedarf direkt auf den Handgriff (Abb. 8/1).

7

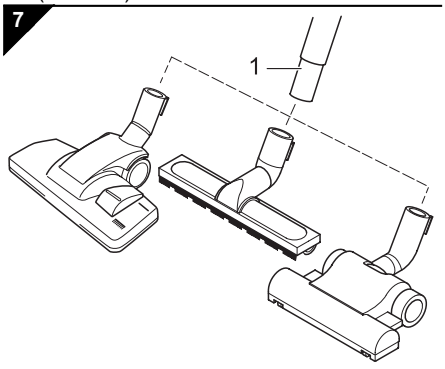

8

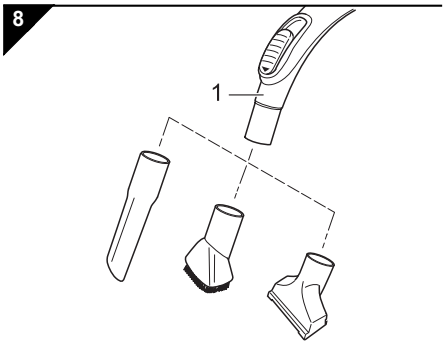

⚠ ACHTUNG:
Beim Einsatz des Bodenstaubsaugers ohne aufgesteckte Düse besteht erhöhte Gefahr, Gegenstände versehentlich einzusaugen.

4. Befestigen Sie nicht mehr benötigte Düsen, soweit möglich, in der Zubehörhalterung (Abb. 1/2).

3 Bedienung

3.1 Staubsaugen

⚠ WARNUNG:
Verletzungsgefahr! Ein beschädigtes Gerät darf nicht verwendet werden. Prüfen Sie den Bodenstaubsauger und das Stromkabel vor jeder Benutzung.

⚠ ACHTUNG:
Verwenden Sie den Bodenstaubsauger nur, wenn alle Filter intakt, trocken und korrekt eingesetzt sind. Stellen Sie sicher, dass keine Öffnungen verstopft sind. Anderenfalls kann der Staubsauger beschädigt werden.

HINWEIS:
Ihr Bodenstaubsauger besitzt einen Überhitzungsschutz. Er schaltet sich bei Überhitzung automatisch ab. Ist dies der Fall, schalten Sie das Gerät am Ein-/Aus-Schalter (Abb. 10/1) aus und ziehen Sie den Stecker aus der Steckdose. Beseitigen Sie die Ursache der Überhitzung (z. B. verstopfte Saugwege oder verschmutzte Filter). Warten Sie ca. 45 Minuten. Das abgekühlte Gerät können Sie wieder einschalten.

1. Stecken Sie die gewünschte Düse auf, ▷*Kapitel 2.2, „Montieren“* bzw. ▷*Kapitel 2.3, „Weitere Düsen (Zubehör) verwenden“*.
2. Ziehen Sie das Stromkabel bis zur gelben Markierung (Abb. 9/1) heraus.

9

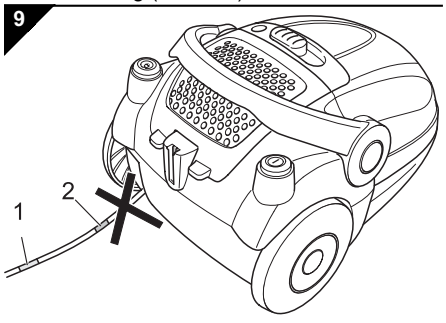

⚠ WARNUNG:
Gefahr eines elektrischen Schlages! Falls die rote Markierung (Abb. 9/2) sichtbar ist, ziehen Sie das Kabel mithilfe der Kabelaufrolltaste (Abb. 10/2) wieder bis zur gelben Markierung ein. Anderenfalls kann das Kabel abreißen.

3. Stecken Sie den Stecker an eine Steckdose mit Schutzkontakt an.
4. Schalten Sie den Bodenstaubsauger am Ein-/Aus-Schalter (Abb. 10/1) ein.

10

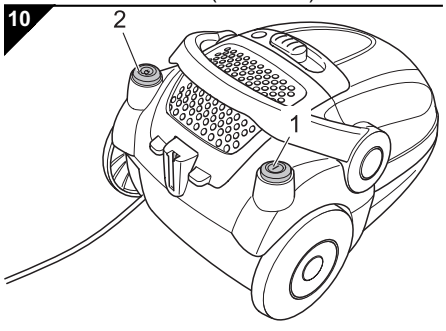

5. Stellen Sie je nach Bodenbelag den Umschalter „Teppich/Hartboden“ (Abb. 11) ein:

11

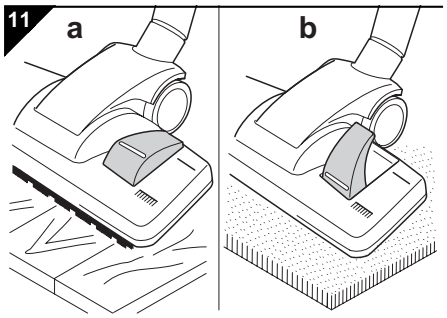

- **Hartboden (Abb. 11/a)**
  Laminat, Fliesen, PVC etc.
- **Teppich (Abb. 11/b)**
  Lang- und kurzflorige Teppiche, Läufer.

6. Ziehen Sie den Bodenstaubsauger zum Saugen wie einen Schlitten hinter sich her. Beachten Sie die entsprechenden Empfehlungen der Bodenbelaghersteller.

3.2 Saugleistung einstellen

Sie haben die Möglichkeit, die Saugleistung dem zu saugenden Untergrund anzupassen.

1. Verschieben Sie den Saugleistungsregler zum Anpassen der Saugleistung stufenlos (Abb. 12):

12

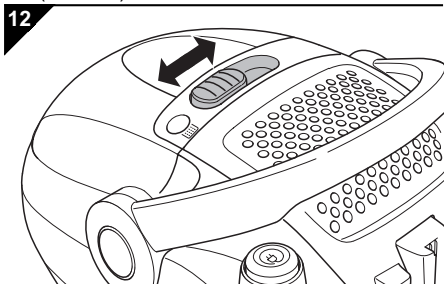

- **schwache Saugleistung (min ⇦)**, z. B. für Textilien oder Polstermöbel
- **starke Saugleistung (⇨ max)**, z. B. für langflorige Teppiche

HINWEIS:
Mit dem Nebenluftregler (Abb. 1/5) können Sie die Saugleistung schnell reduzieren, wenn weniger Saugleistung benötigt wird oder z. B. um eingesaugte Gegenstände wieder freizugeben.

3.3 Ausschalten und Stromkabel aufrollen

1. Schalten Sie den Bodenstaubsauger am Ein-/Aus-Schalter (Abb. 10/1) aus und ziehen Sie den Stecker aus der Steckdose.
2. Behalten Sie den Stecker in der Hand.

⚠ WARNUNG:
Verletzungsgefahr! Beim unkontrollierten Einziehen des Stromkabels kann dieses umherschlingern, zur Stolperfalle werden oder Gegenstände umreißen. Behalten Sie daher den Stecker in der Hand und führen Sie ihn beim Einziehen des Stromkabels mit.

3. Drücken Sie die Kabelaufrolltaste (Abb. 10/2), um das Stromkabel einzuziehen.

3.4 Transportieren und Aufbewahren

■ Zum **Transport** können Sie den Bodenstaubsauger entweder am Tragegriff (Abb. 13/1) oder am Transportgriff tragen (Abb. 13/2).

13

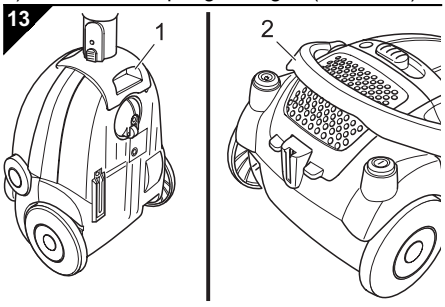

■ Zum **Abstellen** oder bei Arbeitspausen können Sie den Park-/Verstauhaken in die Parkhalterung einhängen (Abb. 14). Es empfiehlt sich, vorher das Teleskoprohr einzufahren.

14

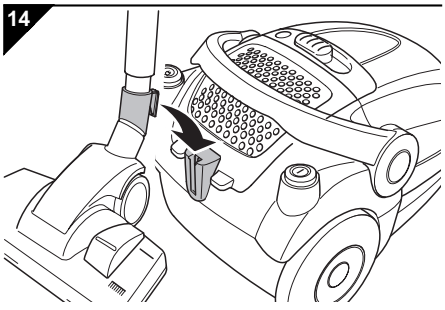

⚠ WARNUNG:
Verletzungsgefahr! Schalten Sie das Gerät in Arbeitspausen aus und beachten Sie die Hinweise unter ▷*Kapitel 3.3, „Ausschalten und Stromkabel aufrollen“*.

■ Zum **Aufbewahren** können Sie den Park-/Verstauhaken in die Verstauhalterung unten am Bodenstaubsauger einhängen (Abb. 15). Es empfiehlt sich, vorher das Teleskoprohr einzufahren.

15

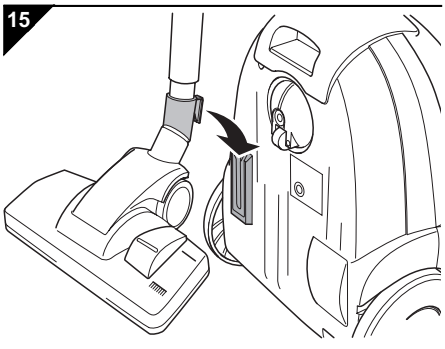

⚠ ACHTUNG:
Stellen Sie das Gerät nie direkt neben Wärmequellen ab (z. B. Heizung, Ofen). Vermeiden Sie direkte Sonneneinstrahlung. Die Hitze kann das Gerät beschädigen.

■ Zum **Lagern** über einen längeren Zeitraum ersetzen Sie den Staubfilterbeutel durch einen neuen ▷*Seite 7, „Staubfilterbeutel wechseln“*.

■ Lagern Sie das Gerät stets kühl, trocken und für Kinder unzugänglich.

4 Wartung

4.1 Staubfilterbeutel wechseln

■ Wechseln Sie den Staubfilterbeutel spätestens dann, wenn die elektronische Staubfilterbeutelwechsel-Anzeige (Abb. 16) leuchtet oder die Saugwirkung nachlässt.

16

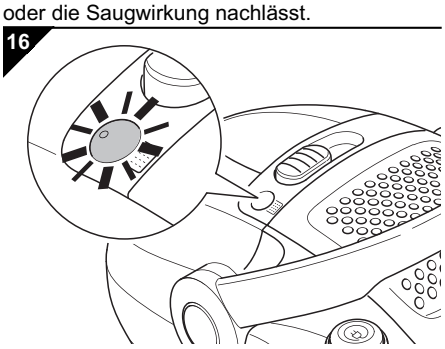

⚠ ACHTUNG:
Bevor Sie den Staubfilterbeutel wechseln, schalten Sie das Gerät aus und beachten Sie die Hinweise unter ▷*Kapitel 3.3, „Ausschalten und Stromkabel aufrollen“*. So vermeiden Sie, dass Staub das Gerät zerstört.

1. Klappen Sie den Tragegriff nach hinten (Abb. 17/1.)
2. Öffnen Sie den Staubraumdeckel, indem Sie ihn entriegeln und anschließend aufklappen (Abb. 17/2.).

17

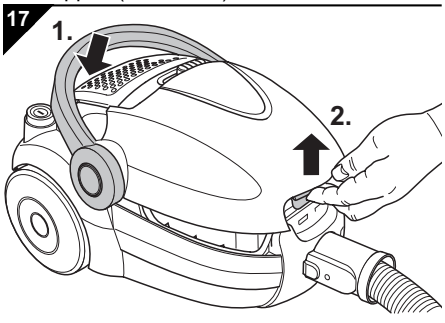

3. Klappen Sie den Staubraumdeckel so weit auf, bis er spürbar einrastet und von selbst geöffnet bleibt.

HINWEIS:
Gehen Sie beim Entnehmen des Staubfilterbeutels vorsichtig vor, damit kein Staub aus dem Staubfilterbeutel austreten kann.

4. Geben Sie den Staubfilterbeutel durch Zurückziehen des Halteclips frei (Abb. 18/1).
5. Ziehen Sie dann den Staubfilterbeutel nach oben heraus (Abb. 18/2).

18

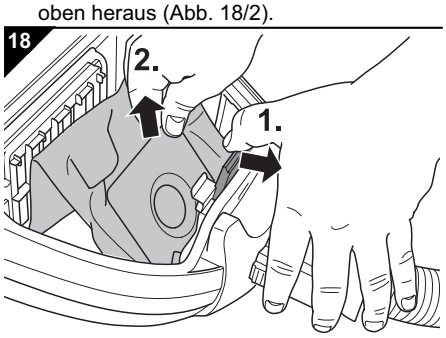

6. Entfernen Sie Staubrückstände, die sich eventuell im Staubraum befinden.

HINWEIS:
Den Staubfilterbeutel können Sie im normalen Hausmüll entsorgen, wenn er keinen für den Hausmüll verbotenen Schmutz enthält.

7. Setzen Sie den neuen Staubfilterbeutel zuerst unten in seine Aufnahme (Abb. 19/1.).

HINWEIS:
Der Pfeil (⇩) auf dem Pappschild des Staubfilterbeutels gibt dabei die Einlegerichtung vor und muss nach unten zeigen.

8. Drücken Sie ihn dann oben gegen den Halteclip (Abb. 19/2.), bis dieser den Staubfilterbeutel verriegelt.

19

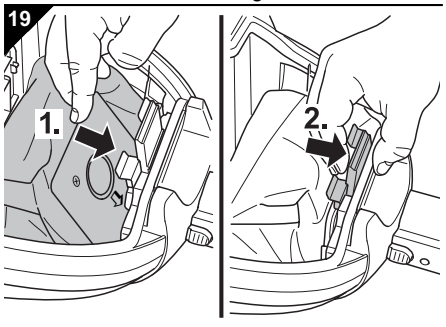

9. Schließen Sie den Staubraumdeckel. Er rastet hörbar ein.

HINWEIS:
Der Staubraumdeckel lässt sich nur schließen, wenn ein Staubfilterbeutel eingesetzt ist.

4.2 Filterwechsel

Ihr Bodenstaubsauger besitzt die folgenden Filter:

20

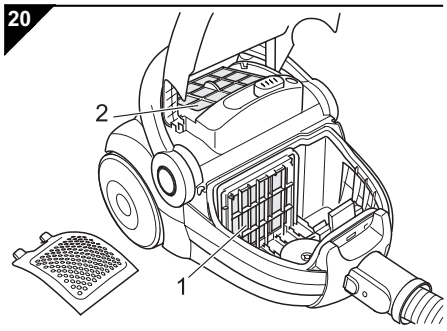

■ **Motorschutzfilter (Abb. 20/1)** verhindert bei defektem Staubfilterbeutel, dass größere Partikel den Motor zerstören.
Austauschen: nach jedem Öffnen eines neuen Staubfilterbeutelpaketes, da grundsätzlich ein neuer Motorschutzfilter darin enthalten ist; spätestens aber alle 6 Monate

■ **Hygiene-Ausblasfilter (Abb. 20/2)** filtert feinste Partikel aus der ausgeblasenen Luft.
Austauschen: alle 6 Monate

Die Filter können nach einiger Zeit verschmutzen und so die Saugleistung reduzieren. Deshalb ist es wichtig, dass Sie die oben angegebenen Zeitabstände einhalten.

Ersetzen Sie beschädigte Filter hingegen umgehend.

⚠ ACHTUNG:
Die Filter sind nicht waschbar. Der Hygiene-Ausblasfilter ist nicht wiederverwendbar.

HINWEIS:
Bei leichten Verschmutzungen kann es auch ausreichen, den Motorschutzfilter über einem Mülleimer auszuklopfen. Wir empfehlen jedoch, den Motorschutzfilter nach jedem Öffnen eines neuen Staubfilterbeutelpaketes (▷*Kapitel 5.1, „Zubehör- und Ersatzteilliste“*) zu wechseln.

4.3 Hygiene-Ausblasfilter wechseln

1. Schalten Sie das Gerät aus ▷*Kapitel 3.3, „Ausschalten und Stromkabel aufrollen“*.
2. Entriegeln Sie die Ausblasfilter-Abdeckung (Abb. 21/A).
3. Entnehmen Sie den Hygiene-Ausblasfilter (Abb. 21/B).

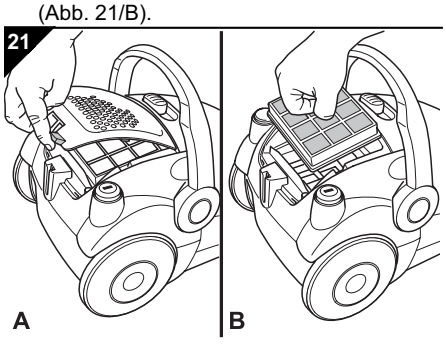

4. Setzen Sie einen neuen Hygiene-Ausblasfilter (▷*Kapitel 5.1, „Zubehör- und Ersatzteilliste“*) ein.
5. Setzen Sie die Ausblasfilter-Abdeckung zuerst hinten an (Abb. 22/A).
6. Drücken Sie die Ausblasfilter-Abdeckung dann fest nach unten (Abb. 22/B), bis sie deutlich hör- und spürbar einrastet.

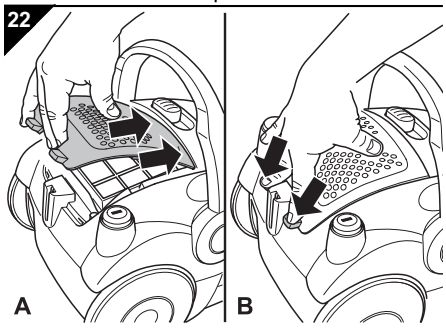

HINWEIS:
Achten Sie darauf, dass der Hygiene-Ausblasfilter stets korrekt sitzt und die Ausblasfilter-Abdeckung stets vollständig eingerastet ist, da die Ausblasluft anderenfalls unzureichend gefiltert wird.

4.4 Motorschutzfilter wechseln

1. Schalten Sie das Gerät aus und entnehmen Sie den Staubfilterbeutel, wie unter ▷*Kapitel 4.1, „Staubfilterbeutel wechseln“*, Schritte 1 – 4 beschrieben.
2. Entnehmen Sie den Filterhalter samt Motorschutzfilter (Abb. 23).

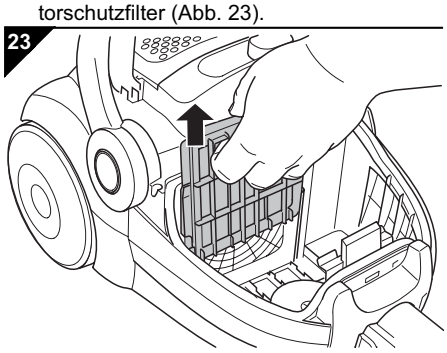

3. Trennen Sie den Motorschutzfilter vom Filterhalter über einem Mülleimer (Abb. 24/A).

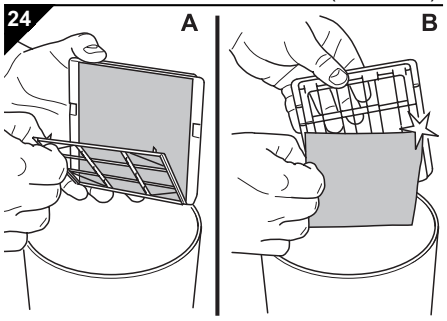

■ Bei **leichter** Verschmutzung des Motorschutzfilters:

- Klopfen Sie den Motorschutzfilter über einem Mülleimer aus (Abb. 24/B).

■ Bei **starker** Verschmutzung des Motorschutzfilters:

- Ersetzen Sie den verbrauchten Motorschutzfilter durch einen neuen. Falls der neue Motorschutzfilter zu groß ist, legen Sie den gebrauchten Motorschutzfilter auf den neuen Zuschnitt-Motorschutzfilter auf. Zeichnen Sie die Umrisse an und schneiden Sie den Motorschutzfilter passend aus.

4. Reinigen Sie den Filterhalter.
5. Setzen Sie den Filterhalter samt Motorschutzfilter von oben in seine Aufnahme (Abb. 25).

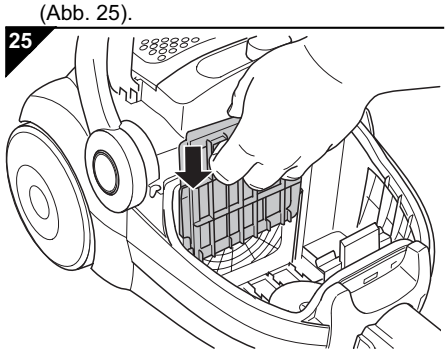

6. Setzen Sie einen Staubfilterbeutel ein und schließen Sie den Staubraumdeckel. Der Deckel rastet hörbar ein.

4.5 Gehäuse reinigen

⚠ WARNUNG:
Verletzungsgefahr! Bevor Sie das Gerät reinigen, schalten Sie es aus und ziehen Sie den Stecker ▷*Kapitel 3.3, „Ausschalten und Stromkabel aufrollen“*. Anderenfalls kann das Gerät anlaufen und Körperteile, Haare oder Kleidungsstücke können eingezogen werden.

⚠ ACHTUNG:
Verwenden Sie keine Reinigungsmittel, Scheuermittel oder Alkohol, da diese das Gehäuse beschädigen können.

■ Reinigen Sie das Gehäuse ausschließlich mit einem leicht angefeuchteten Tuch.

5 Problembehebung

Bevor Sie Ihren zuständigen Royal-Vertragshändler, Royal-Servicepartner oder Ihren Fachmarkt kontaktieren, überprüfen Sie anhand der folgenden Tabelle, ob Sie das Problem selbst beseitigen können.

⚠ WARNUNG:
Verletzungsgefahr! Verwenden Sie niemals ein defektes Gerät! Bevor Sie auf Problemsuche gehen, schalten Sie das Gerät aus und ziehen Sie den Stecker aus der Steckdose, ▷*Kapitel 3.3, „Ausschalten und Stromkabel aufrollen“*.

Problem	mögliche Ursache	Lösung
Gerät lässt sich nicht einschalten.	Stecker ist nicht eingesteckt.	Stecken Sie den Stecker in eine Steckdose und schalten Sie das Gerät ein, ▷*Kapitel 3.1, „Staubsaugen“*.
	Steckdose führt keinen Strom.	Testen Sie den Bodenstaubsauger an einer anderen Steckdose, bei der Sie sicher sind, dass diese Strom führt.
	Stromkabel ist beschädigt.	Lassen Sie das Stromkabel durch den Royal Appliance-Kundendienst ersetzen, Adresse ▷*Seite 29, „International Service“*.
Gerät hört plötzlich auf zu saugen.	Überhitzungsschutz hat angesprochen (möglicherweise aufgrund verstopfter Saugwege, verschmutzter Filter o. Ä.).	Schalten Sie das Gerät aus und ziehen Sie den Stecker aus der Steckdose. Beseitigen Sie die Ursache der Überhitzung (z. B. verstopfte Saugwege, verschmutzter Filter o. Ä.). Warten Sie ca. 45 Minuten. Das abgekühlte Gerät können Sie wieder einschalten.
Elektronische Staubfilterbeutelwechsel-Anzeige (Abb. 1/13) leuchtet.	Staubfilterbeutel ist überfüllt.	Leeren/Ersetzen Sie den Staubfilterbeutel.
	Düse, Teleskoprohr oder Saugschlauch sind verstopft.	Entfernen Sie die Verstopfung. Benutzen Sie dazu falls erforderlich einen langen Holzstab (z. B. einen Besenstiel).
	Filter ist verschmutzt.	Wechseln/reinigen Sie den entsprechenden Filter, ▷*Kapitel 4.4, „Motorschutzfilter wechseln“* bzw. ▷*Kapitel 4.3, „Hygiene-Ausblasfilter wechseln“*.
Saugergebnis ist trotz einwandfreier Funktion nicht zufriedenstellend	Nebenluftregler (Abb. 1/5) ist geöffnet.	Nebenluftregler (Abb. 1/5) schließen.
	Aufgesteckte Düse ist dem Bodenbelag nicht angemessen.	Stecken Sie die korrekte Düse auf, ▷*Kapitel 2.3, „Weitere Düsen (Zubehör) verwenden“*.
	Eingestellte Saugleistung ist dem Bodenbelag nicht angemessen.	Passen Sie die Saugleistung an den Bodenbelag an, ▷*Kapitel 3.2, „Saugleistung einstellen“*.
	Umschalter „Teppich/Hartboden“ (Abb. 1/9) steht in dem Belag nicht angemessener Stellung.	Passen Sie die Stellung des Umschalters „Teppich/Hartboden“ (Abb. 1/9) an den Bodenbelag an, ▷*Kapitel 3.1, „Staubsaugen“*, Schritt 5.
Gerät läuft ungewöhnlich laut	Eingesaugte Partikel versperren den Luftweg.	Entfernen Sie die Partikel. Benutzen Sie dazu falls erforderlich einen langen Holzstab (z. B. einen Besenstiel).

HINWEIS:
Wenn Sie das Problem mithilfe dieser Tabelle nicht beheben konnten, kontaktieren Sie den Royal-Kundenservice (▷*Seite 29, „International Service“*).

5.1 Zubehör- und Ersatzteilliste

Artikel-Nr.	Inhalt
7000022	5 Staubfilterbeutel + 1 Motorschutzfilter
7100005	1 Hygiene-Ausblasfilter
M203-4	1 Parkettbürste
M208-8	1 Turbobürste

5.2 Bezugsquellen

Service Center Feuerbach KG
Corneliusstr. 75
40215 Düsseldorf

DEUTSCHLAND

Tel.: +49 - 211 - 38 10 07
Fax: +49 - 211 - 37 04 97

Service-Versand Ina Riedmüller
Frankenstraße 34
89233 Neu-Ulm

DEUTSCHLAND

Tel.: +49 (0) 73 07 - 51 75
Fax: +49 (0) 73 07 - 41 56

Riedmueller.service@t-online.de

5.3 Kaufempfehlung

Wir empfehlen zum Nachkauf: *Swirl® Y50 Staubfilterbeutel mit MicroPor® Filtration*

Swirl®, MicroPor® und "Y50" sind reg. Marken eines Unternehmens der Melitta Gruppe, die mit deren Genehmigung benutzt werden.

5.4 Entsorgung

Die verwendeten Filter sind aus umweltverträglichen Materialien hergestellt und können im Hausmüll entsorgt werden. Wenn das Gebrauchsende erreicht ist, insbesondere, wenn Funktionsstörungen auftreten, machen Sie das ausgediente Gerät unbrauchbar, indem Sie den Stecker aus der Steckdose ziehen und das Stromkabel durchtrennen. Entsorgen Sie das Gerät entsprechend den in Ihrem Land geltenden Umweltvorschriften. Elektrische Abfälle dürfen nicht zusammen mit Haushaltsabfällen entsorgt werden. Wenden Sie sich für Ratschläge bezüglich des Recyclings an Ihre Kommunalbehörde oder Ihren Händler.

6 Garantie

6.1 Garantiebedingungen

Wir übernehmen für das von uns vertriebene Gerät eine Garantie von 24 Monaten ab Kaufdatum. Innerhalb dieser Garantiezeit beseitigen wir nach unserer Wahl durch Reparatur oder Austausch des Gerätes oder des Zubehörs (Schäden an Zubehörteilen führen nicht automatisch zum Umtausch des kompletten Gerätes) unentgeltlich alle Mängel, die auf Material- oder Herstellungsfehlern beruhen.

Von der Garantie sind Schäden ausgenommen, die auf unsachgemäßen Gebrauch (Betrieb mit falscher Stromart/-spannung, Anschluss an ungeeignete Stromquellen, Bruch etc.) zurückzuführen sind, normaler Verschleiß und Mängel, die den Wert oder die Gebrauchstauglichkeit des Gerätes nur unerheblich beeinflussen.

Bei Eingriffen durch eine nicht von uns autorisierte Stelle oder bei Verwendung anderer als original Royal Appliance-Ersatzteile erlischt die Garantie. Verschleißteile fallen nicht unter die Garantie und sind deshalb kostenpflichtig! Die Garantie tritt nur in Kraft, wenn das Kaufdatum durch Stempel und Unterschrift des Händlers auf der Garantiekarte bestätigt ist oder eine Rechnungskopie dem eingeschickten Gerät beiliegt. Garantieleistungen bewirken weder eine Verlängerung der Garantiezeit, noch beginnt dadurch ein Anspruch auf eine neue Garantie!

6.2 Im Garantiefall

Versenden Sie das Gerät mit leerem Staubfilterbeutel und einer kurzen Fehlerbeschreibung in Blockschrift. Versehen Sie das Anschreiben mit dem Vermerk „Zur Garantie“. Senden Sie es zusammen mit der Garantiekarte oder einer Rechnungskopie an die Adresse auf ▷*Seite 29, „International Service“*.

Merci beaucoup !

Nous vous remercions de l'achat du SBS 1400 A1 et vous souhaitons beaucoup de plaisir à utiliser votre appareil !

Pièces fournies à la livraison (ill. 1):

1 Suceur universel
2 Compartiment pour accessoires
3 Arrêt du manche télescopique
4 Manche télescopique
5 Variateur mécanique de puissance
6 Tuyau flexible d'aspiration
7 Déverrouillage du tuyau d'aspiration
8 Crochet de rangement
9 Commutateur « Tapis / sols durs »
10 Poignée de transport
11 Support de rangement
12 Bouton de l'enrouleur
13 Indicateur électronique de remplissage du sac-filtre à poussière
14 Variateur de puissance d'aspiration
15 Interrupteur marche-arrêt
16 Poignée de transport
17 Encoche pour position de rangement
18 Cordon d'alimentation avec fiche
19 Suceur fendu
20 Brosse à meubles
21 Suceur pour coussins et meubles capitonnés
22 Sac-filtre à poussière (1 x dans l'appareil, 1 x remplacement)
23 Pochette de rangement des accessoires

Accessoires en option :
- turbobrosse (ill. 6/1)
- brosse pour parquets (ill. 6/2)

Caractéristiques techniques

Type d'appareil	: Brosse universelle
Modèle	: SBS 1400 A1
Tension	: 220...240 V~, 50 Hz
Puissance	: 1'400 W nom. - 1'600 W max.
Filtre	: Filtre de protection du moteur, Filtre hygiénique de sortie d'air
Longueur du cordon	: env. 7 m
Poids	: env. 5,3 kg

Toutes les modifications d'ordre technique ou conceptuel liées à l'évolution du produit sont réservées.
© SilverCrest, une marque de la fondation Lidl & Co. KG - Importateur : Royal Appliance International GmbH

1 Consignes de sécurité

1.1 relatives à ce mode d'emploi

Veuillez lire attentivement et intégralement ce mode d'emploi avant de vous servir de l'appareil. Conservez précieusement ce mode d'emploi. Remettez toujours le mode d'emploi à toute personne se servant de l'appareil. **Le non respect de ce mode d'emploi peut entraîner des blessures graves ou des dommages irréparables sur l'appareil.** Nous déclinons toute responsabilité pour des dommages résultant du non respect de ce mode d'emploi.

1.2 À propos des indications mentionnées

Les consignes importantes pour votre sécurité font l'objet d'une mention particulière. Respectez impérativement ces consignes afin d'éviter tout accident ou dommages à l'appareil:

⚠ AVERTISSEMENT:
nous attirons votre attention sur les dangers pouvant mettre en péril votre santé et vous informons sur les éventuels risques de blessures.

⚠ ATTENTION:
nous vous indiquons les risques pour l'appareil ou pour tout autre objet.

REMARQUE:
nous vous fournissons des conseils et des informations.

1.3 Remarques concernant les enfants

■ Cet appareil ne convient pas aux personnes (y compris les enfants) qui ne sont pas en mesure de se servir de manière sûre de l'appareil, en raison de leurs capacités physiques ou sensorielles, de leurs capacités mentales, de leur inexpérience ou d'un manque de connaissances. Elles ne doivent pas utiliser cet appareil sans surveillance ou sans bénéficier des indications d'une personne responsable. Rangez l'appareil hors de portée des personnes répondant à ces critères.

■ Les enfants doivent être surveillés afin de s'assurer qu'ils ne jouent pas avec l'appareil. Les enfants ne doivent en particulier ne pas se mettre debout ou s'asseoir sur l'appareil.

■ Ne jouez pas avec le matériel d'emballage. Il existe un risque d'asphyxie.

1.4 Utilisation conforme aux instructions

■ Cet aspirateur-traîneau doit seulement être utilisé dans un cadre domestique. Toute utilisation à titre professionnel est strictement interdite.

■ L'aspirateur doit uniquement servir à nettoyer des sols d'un degré de saleté normal, des moquettes et tapis, ainsi que des rideaux.

Toute autre utilisation est considérée comme non conforme.

Cette interdiction concerne en particulier :

■ Une aspiration :

- directe sur des être humains, des animaux, des plantes de même qu'une aspiration des cheveux, des doigts, d'autres parties du corps ainsi que des habits portés par des personnes. Ces derniers peuvent être aspirés et entraîner des blessures.
- l'eau ou d'autres liquides, en particulier les produits de nettoyage humides pour moquettes. Toute humidité à l'intérieur de l'appareil peut entraîner un court-circuit.
- de la poussière de toner (par ex. d'imprimantes laser, copieurs, etc.). Il y a un risque d'incendie et d'explosion.
- les cendres incandescentes, les cigarettes ou allumettes non éteintes. Il y a un risque d'incendie.
- les objets pointus comme des débris de verre, des clous etc. Ces objets détruisent les filtres.
- le plâtre, le ciment, les fines poussières de perçage, les produits de maquillage, etc. Vous risquez sinon d'endommager l'appareil.

■ l'utilisation à proximité de matières explosives ou facilement inflammables. Il y a un risque d'incendie et d'explosion.

■ En cas d'utilisation à l'extérieur. La pluie et la saleté peuvent occasionner des dommages irréparables à l'appareil.

■ l'introduction des objets dans les ouvertures de l'appareil, car il pourrait surchauffer.

1.5 par rapport à l'alimentation électrique

■ L'appareil est alimenté par du courant électrique, ce qui entraîne des risques d'électrocution. Respectez par conséquent les points ci-dessous :

- Ne touchez jamais la prise avec des mains mouillées.
- Pour débrancher l'appareil, tirez toujours sur la fiche. Ne tirez jamais sur le cordon d'alimentation car il pourrait se rompre.
- Assurez-vous que le cordon d'alimentation n'est pas plié, coincé, écrasé ou encore en contact direct avec une source de chaleur.
- Branchez l'appareil uniquement sur des prises munies de déclencheurs de sécurité.
- Utilisez toujours une rallonge dont la consommation électrique correspond avec celle de l'appareil.
- Ne plongez jamais l'appareil dans de l'eau ou tout autre liquide, et conservez-le à l'abri de la pluie et de l'eau.
- N'exploitez l'appareil que si la tension indiquée sur la plaque signalétique correspond bien à celle de votre prise. Une tension différente pourrait rendre l'appareil définitivement inutilisable.
- Si le cordon de raccordement au secteur de cet appareil est endommagé, faites-le remplacer par le fabricant, son service après-vente ou toute personne ayant des compétences similaires, ceci afin d'éviter tout danger.

1.6 Défectuosités de l'appareil

■ N'utilisez jamais un appareil défectueux ou ayant un cordon d'alimentation abîmé. Il existe dans ce cas un important risque de blessure.

■ Faites réparer l'appareil par un magasin spécialisé ou par le service après-vente Royal . Adresse ▷*Page 29, „International Service“*.

2 Déballage et montage

2.1 Déballage

1. Déballez l'appareil et tous les accessoires.
2. Vérifier si le contenu est bien complet et sans dommages. Informations relatives aux pièces fournies à la livraison (ill. 1).

⚠ ATTENTION:
Transportez et expédiez l'appareil uniquement dans son emballage d'origine afin d'éviter tout dommage. Conservez à cet effet soigneusement l'emballage.
Jetez l'emballage dont vous n'avez plus besoin conformément aux réglementations nationales et locales en vigueur.

REMARQUE:
Si vous constatez des défauts ou des dommages dus au transport, contactez immédiatement votre revendeur.

2.2 Montage

⚠ AVERTISSEMENT:
Risque de blessures ! Montez l'appareil seulement quand la fiche est retirée de la prise. L'appareil peut sinon se mettre en marche et des cheveux, des parties du corps ou des pièces de vêtements peuvent êtres aspirés.

1. Emboîtez l'extrémité du flexible d'aspiration dans l'ouverture ad'hoc (ill. 2) de l'aspirateur jusqu'à nettement entendre et percevoir un déclic.

2

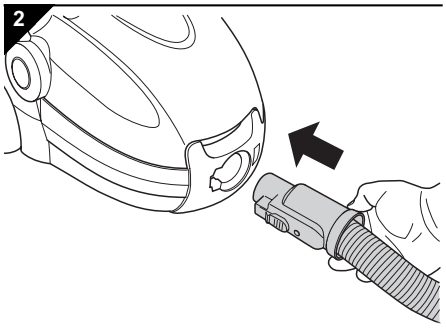

2. Emboîtez la poignée (ill. 3/1) dans l'extrémité supérieure du tube télescopique (ill. 3/2).
3. Emboîtez le suceur universel (ill. 3/3) dans l'extrémité supérieure du tube télescopique (ill. 3/4).

3

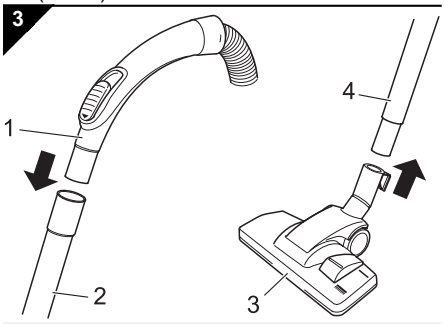

REMARQUE:
Il peut être nécessaire d'appuyer un peu plus fort.

4. Réglez la longueur du tube télescopique. Pour ce faire, appuyez sur l'arrêt du tube télescopique (ill. 4/1) vers le bas. Tirez ensuite le tube télescopique jusqu'à atteindre la longueur souhaitée. Pour procéder au verrouillage, relâchez l'arrêt du tube télescopique pendant que vous le tirez. Vous entendez alors un déclic.

4

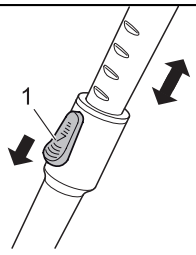

Votre aspirateur est maintenant prêt à l'emploi.

2.3 Utilisation des autres suceurs (accessoires)

En plus du suceur universel déjà monté, d'autres accessoires fournis à la livraison vous permettent d'accroître comme suit la polyvalence de votre aspirateur :

■ Les **accessoires suivants** sont fournis à la livraison :

5

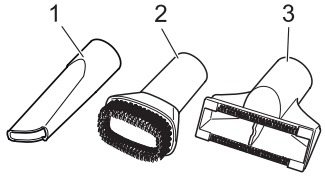

- **suceur long (ill. 5/1)**
  Pour nettoyer les endroits difficilement accessibles.
- **brosse à meubles (ill. 5/2)**
  Pour nettoyer les surfaces délicates.
- **suceur plat (ill. 5/3)**
  Pour nettoyer en douceur les meubles rembourrés

■ **En option,** vous pouvez également vous procurer :

6

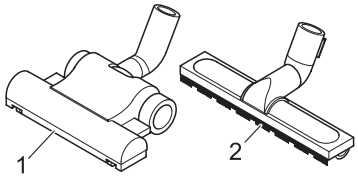

- **une turbobrosse (ill. 6/1)**
  Pour un nettoyage en profondeur des tapis avec une brosse à tête rotative.

REMARQUE:
Vous remarquerez, lorsque vous utiliserez la turbobrosse, que celle-ci est bruyante (vitesse rapide de rotation).

- **une brosse pour parquets (ill. 6/2)**
  Elle convient parfaitement aux surfaces qu'il faut ménager (comme par ex. les parquets ou les sols stratifiés) grâce à ses poils longs et doux.

■ Pour **monter les suceurs et les brosses,** procédez comme suit :

⚠ AVERTISSEMENT:
Risque de blessures ! Ne montez les suceurs et les brosses que quand la fiche est retirée de la prise. L'appareil peut sinon se mettre en marche et des cheveux, des parties du corps ou des pièces de vêtements peuvent êtres aspirés.

⚠ ATTENTION:
N'emboîtez des suceurs ou des brosses en parfait état. Des suceurs ou des brosses abîmés peuvent rayer ou endommager des objets et des surfaces.

1. Éteignez l'appareil et retirez la fiche de la prise.
2. Retirez la brosse ou le suceur qui est en place.
3. Emboîtez le suceur ou la brosse choisis à l'extrémité inférieure du tube emboîtable (ill. 7/1) ou, si nécessaire, directement sur la poignée (ill. 8/1) .

7

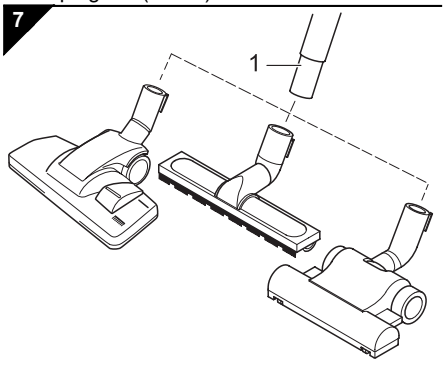

8

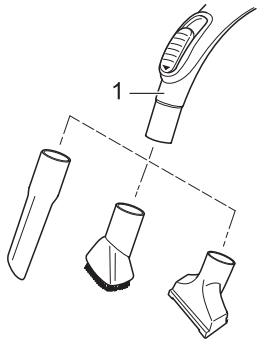

⚠ ATTENTION:
Si vous utilisez l'aspirateur sans suceur ou brosse, vous risquez d'aspirer accidentellement des objets.

4. Remettez les suceurs ou brosses non utilisés si possible dans le compartiment à accessoires (ill. 1/2).

FR
CH
BE

3 Emploi

3.1 Utilisation de l'aspirateur

⚠ AVERTISSEMENT:
Risque de blessures ! N'utilisez jamais un appareil endommagé. Avant tout emploi, vérifiez l'aspirateur et le cordon d'alimentation.

⚠ ATTENTION:
N'utilisez l'aspirateur que lorsque tous les filtres sont en parfait état, secs et bien insérés. Assurez-vous qu'aucune ouverture n'est bouchée. Vous risquez sinon d'endommager l'aspirateur.

REMARQUE:
Votre aspirateur est équipé d'une protection anti-surchauffe. Il s'arrête automatiquement en cas de surchauffe. En cas de surchauffe, éteignez l'aspirateur au moyen du bouton marche-arrêt (ill. 10/1) puis retirer la fiche de la prise. Éliminez la cause de surchauffe (par exemple à cause d'une obturation des canaux d'aspiration ou si le filtre est bouché). Attendez env. 45 minutes. Une fois l'aspirateur refroidi, vous pouvez le remettre en marche.

1. Emboîtez le suceur ou la brosse voulu, ▷*Chapitre 2.2, „Montage“* et ▷*Chapitre 2.3, „Utilisation des autres suceurs (accessoires)“*
2. tirez le cordon d'alimentation jusqu'à voir la marque jaune (ill. 9/1).

9

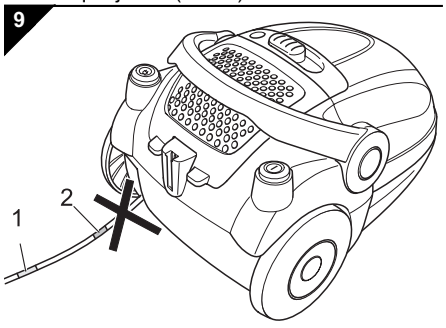

⚠ AVERTISSEMENT:
Risques d'électrocution ! Si la marque rouge (ill. 9/2) est visible, rentrez à nouveau le cordon à l'aide du bouton de l'enrouleur (ill. 10/2) jusqu'à la marque jaune. Dans le cas contraire, le cordon peut se rompre.

3. Branchez la fiche dans une prise de courant munie d'un contact de protection.
4. Appuyez sur le bouton marche-arrêt (ill. 10/1) afin de mettre l'aspirateur en marche.

10

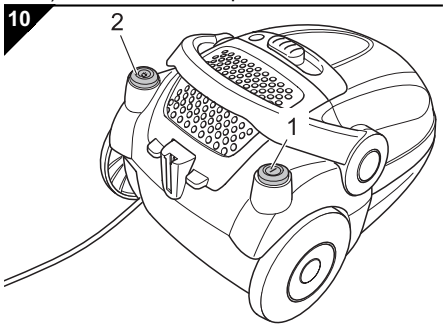

5. Changez le type de brosse (tapis / sols lisses) (ill. 11) suivant le type de sols à nettoyer :

11

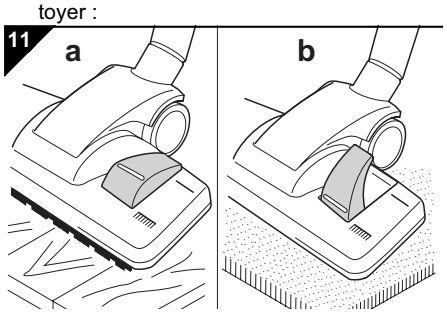

- **Sols lisses (ill. 11/a),** sols stratifiés, carrelage, linoléum, etc.
- **Moquettes et tapis (ill. 11/b),** moquettes et tapis à poils longs et courts, tapis d'escalier, etc.

6. Pour passer l'aspirateur, tirez-le derrière vous comme un traîneau. Respectez les recommandations du fabricant relatives aux revêtements desols.

3.2 Réglage de la puissance d'aspiration

Vous avez la possibilité d'adapter la puissance d'aspiration aux types de sols

1. Réglez en continu la puissance d'aspiration à l'aide du variateur (ill. 12) :

12

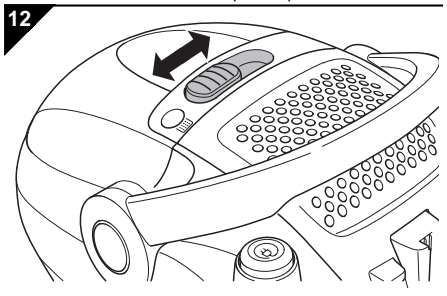

- **faible puissance d'aspiration (min ⇦)**, par exemple pour les textiles et les meubles rembourrés
- **forte puissance d'aspiration (⇨ max)**, par exemple pour les tapis à poils longs

REMARQUE:
Avec le régulateur de puissance (ill. 1/5) vous pouvez réduire rapidement la puissance d'aspiration lorsqu'une puissance d'aspiration inférieure est requise, par exemple pour dégager les objets que vous avez aspirés

3.3 Arrêt et rangement du cordon d'alimentation

1. Éteignez l'aspirateur au moyen du bouton marche-arrêt (ill. 10/1), puis débranchez-le.
2. Gardez la fiche en main.

⚠ AVERTISSEMENT:
Risque de blessures ! En enroulant trop rapidement le cordon d'alimentation, celui-ci peut onduler et faire trébucher des personnes ou arracher des objets. Gardez donc la fiche en main et accompagnez le cordon lors de son enroulage.

3. Appuyez sur le bouton de l'enrouleur (ill. 10/2) pour enrouler le cordon d'alimentation.

3.4 Transport et rangement

■ Pour **transporter** l'aspirateur, vous pouvez le saisir soit au niveau de la poignée servant à le soulever (ill. 13/1), soit par la poignée servant à le transporter (ill. 13/2).

13

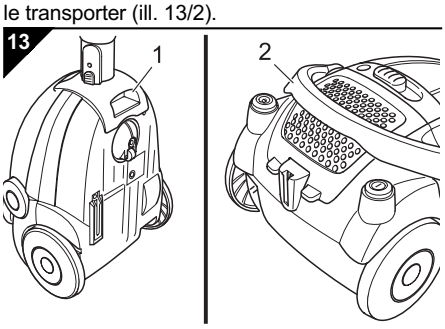

■ Pour **le rangement** ou pendant les pauses, vous pouvez placer le crochet de rangement dans la fixation prévue à cet effet (ill. 14). Il est recommandé de rétracter préalablement le tube télescopique.

14

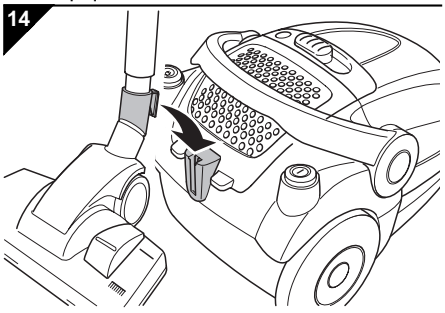

⚠ AVERTISSEMENT:
Risque de blessures ! Éteignez l'appareil durant les interruptions d'utilisation et respectez les consignes énoncées sous ▷*Chapitre 3.3, „Arrêt et rangement du cordon d'alimentation“*.

■ Pour **le rangement de l'appareil** vous pouvez placer le crochet de rangement dans le support de rangement placé sous l'aspirateur (ill. 15). Il est recommandé de rétracter préalablement le tube télescopique.

15

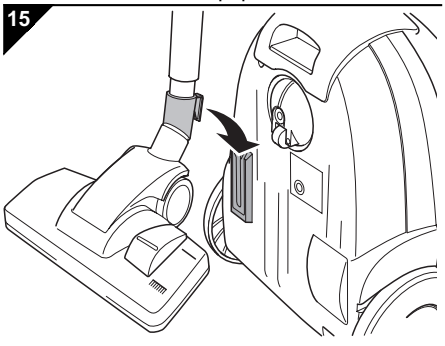

⚠ ATTENTION:
Ne rangez ou ne posez jamais l'appareil à proximité directe d'une source de chaleur (par ex. un chauffage ou un four). Évitez de l'exposer directement aux rayons du soleil. La chaleur peut endommager l'appareil.

■ Pour **le rangement de l'appareil** durant une longue période, retirez le sac à poussière et placez-en un nouveau ▷*Page 13, „Remplacement du sac-filtre à poussière“*.

■ Rangez toujours l'appareil à un emplacement frais et sec et hors de portée des enfants.

4 Entretien

4.1 Remplacement du sac-filtre à poussière

■ Remplacez le sac-filtre à poussière au plus tard lorsque l'affichage électronique de changement du sac-filtre à poussière (ill. 16/1) est allumé ou lorsque l'efficacité de l'aspirateur diminue.

16

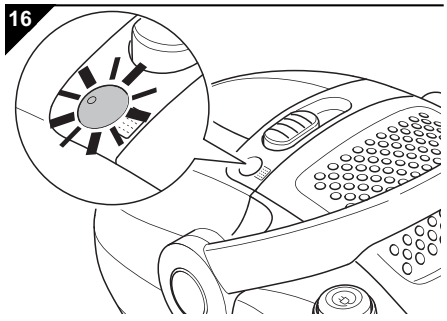

⚠ ATTENTION:
Avant de remplacer le sac-filtre à poussière, éteignez l'appareil et respectez les consignes énoncées sous ▷*Chapitre 3.3, „Arrêt et rangement du cordon d'alimentation“*. Vous évitez ainsi que la poussière n'endommage l'appareil.

1. Rabattez vers l'arrière la poignée servant à saisir l'appareil (ill. 17/1.)
2. Ouvrez le couvercle du compartiment à poussière tout d'abord en le déverrouillant, puis en le relevant (ill. 17/2.).

17

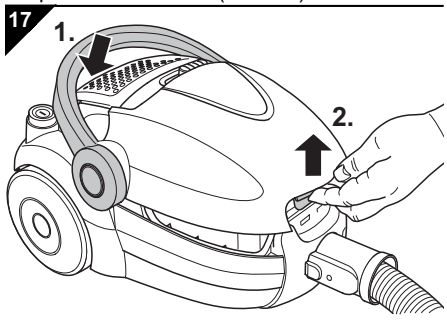

3. Relevez le couvercle du compartiment de poussière jusqu'à entendre un déclic et que le couvercle reste ouvert de lui-même.

REMARQUE:
Retirez le sac-filtre à poussière avec prudence afin d'éviter que la poussière ne s'échappe de ce dernier.

4. Libérez le sac-filtre à poussière en retirant le clip de maintien (ill. 18/1).
5. Retirez le sac-filtre à poussière vers le haut (ill. 18/2).

18

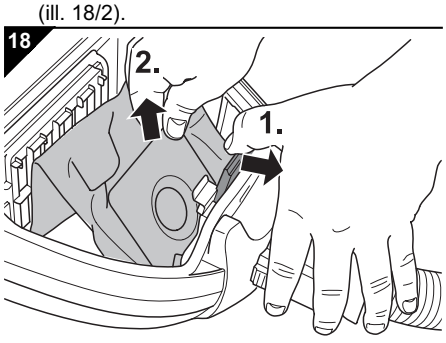

6. Enlevez les résidus de poussière se trouvant éventuellement dans le compartiment à poussière.

REMARQUE:
Le sac-filtre à poussière peut être mis à la poubelle s'il ne contient pas de produits qui ne peuvent pas être jetés dans les ordures ménagères.

7. Placez le nouveau sac-filtre à poussière tout d'abord en bas de son logement (ill. 19/1).

REMARQUE:
La flèche (⇩) sur le feuillet de carton du sac-filtre à poussière indique le sens de mise en place et doit pointer vers le bas.

8. Pressez-le ensuite vers le haut contre le clip de maintien (ill. 19/2.) jusqu'à ce que celui-ci bloque le sac-filtre à poussière.

19

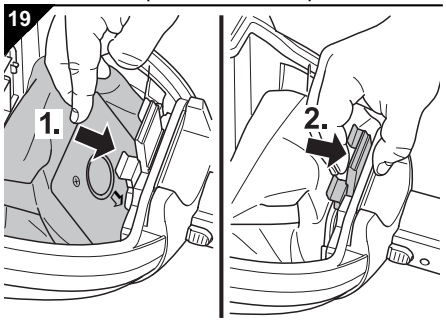

9. Refermez le couvercle du compartiment à poussière. Vous entendrez un "clic" lorsqu'il se referme.

REMARQUE:
Le couvercle du compartiment à poussière ne peut être fermé que si un sac-filtre à poussière a préalablement été mis en place.

4.2 Remplacement du filtre

Votre aspirateur est équipé des filtres suivants :

20

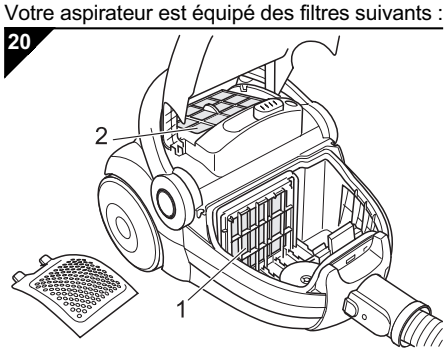

■ **Filtre de protection du moteur (ill. 20/1)** il empêche les particules grossières d'endommager le moteur lorsque le sac-filtre à poussière est défectueux.
Remplacement : après l'ouverture d'un nouveau paquet de sachet de filtres à poussière, car ce sachet contient un nouveau filtre de protection du moteur, mais au plus tard tous les 6 mois.

■ **Filtre hygiénique de sortie d'air (ill. 20/2)** filtre les particules les plus fines se trouvant dans l'air rejeté.
Remplacement : tous les 6 mois

Passé une certaine période, les filtres peuvent se boucher et ainsi entraîner une baisse de la puissance d'aspiration. C'est pour cela qu'il est important de respecter les intervalles indiqués ci-dessus.

■ Il faut en revanche remplacer immédiatement les filtres endommagés.

⚠ ATTENTION:
Les filtres ne sont pas lavables. Le filtre hygiénique de sortie d'air n'est pas réutilisable.

REMARQUE:
Si le filtre de protection du moteur n'est pas très sale, tapotez-le simplement au-dessus d'une poubelle. Toutefois, nous vous recommandons d'utiliser un nouveau filtre de protection du moteur après chaque ouverture d'un nouveau paquet de sachet de filtres à poussière (▷*Chapitre 5.1, „Liste des accessoires et des pièces de rechange“*).

4.3 Remplacement du filtre hygiénique de sortie d'air

1. Arrêtez l'appareil ▷*Chapitre 3.3, „Arrêt et rangement du cordon d'alimentation“*.
2. Déverrouillez le couvercle du filtre de sortie d'air (ill. 21/A).
3. Retirez le filtre hygiénique de sortie d'air (ill. 21B).

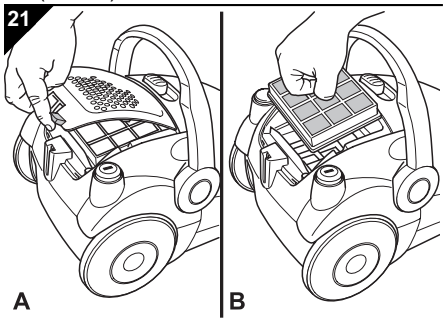

4. Placez un nouveau filtre hygiénique de sortie d'air (▷*Chapitre 5.1, „Liste des accessoires et des pièces de rechange“*).
5. Mettez d'abord en place l'arrière du couvercle du filtre de sortie d'air (ill. 22/A).
6. Poussez ensuite fortement vers le bas le couvercle du filtre de sortie d'air (ill. 22/B) jusqu'à ce qu'il s'emboîte nettement et de manière audible.

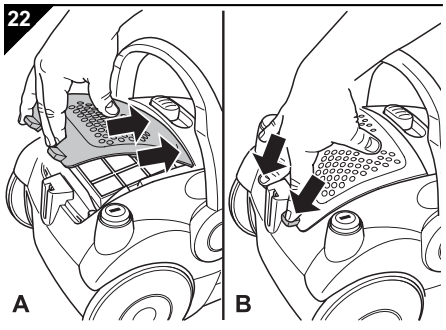

REMARQUE:
Prenez garde à ce que le filtre hygiénique de sortie d'air soit toujours bien en place et que le couvercle du filtre de sortie d'air soit complètement emboîté, sinon l'air sortant est insuffisamment filtré.

4.4 Remplacement du filtre de protection du moteur

1. Arrêtez l'appareil et retirez le sac-filtre à poussière, comme décrit aux ▷*Chapitre 4.1, „Remplacement du sac-filtre à poussière“*étapes 1-4.
2. Retirez le porte-filtre avec le filtre de protection du moteur (ill. 23).

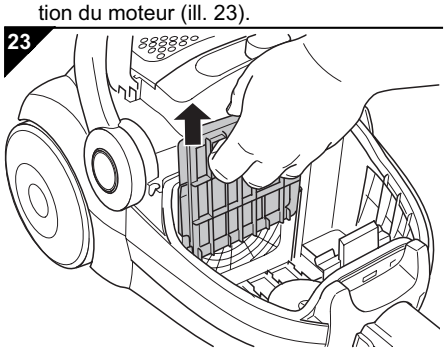

3. Séparez l'élément du filtre de protection du moteur du porte-filtre au dessus d'une poubelle (ill. 24/A).

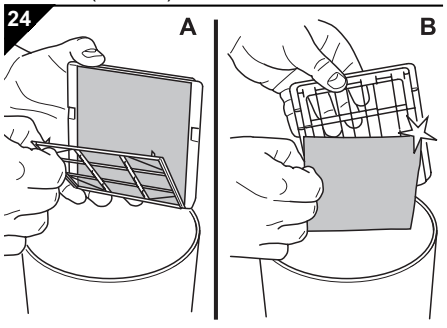

■ En cas de **léger** encrassement du filtre de protection du moteur :

- Tapotez légèrement le filtre de protection du moteur au dessus d'une poubelle (ill. 24/B).

■ En cas de **fort** encrassement du filtre de protection du moteur :

- remplacez-le par un nouveau filtre de protection du moteur. Si le filtre de protection du moteur est trop grand, posez le filtre usagé sur le nouveau profil du filtre de protection du moteur. Dessinez-en les contours puis découpez le filtre de protection du moteur en conséquence.

4. Nettoyage du porte-filtre.
5. Poussez le porte-filtre avec le filtre de protection du moteur à partir du haut dans son logement (ill. 25).

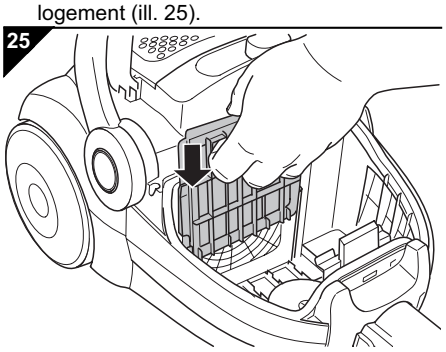

6. Placez un sac-filtre à poussière puis fermez le couvercle du compartiment à poussière. Vous entendrez un "clic" lorsque le couvercle se referme.

4.5 Nettoyage du boîtier de l'aspirateur

⚠ AVERTISSEMENT:
Risque de blessures ! Avant de nettoyer l'appareil, éteignez-le et débranchez la prise ▷*Chapitre 3.3, „Arrêt et rangement du cordon d'alimentation“*. L'appareil peut sinon se mettre en marche et des cheveux, des parties du corps ou des pièces de vêtements peuvent êtres aspirés.

⚠ ATTENTION:
N'utilisez en aucun cas des produits de nettoyage, détergents ou de l'alcool, car cela endommagerait le boîtier de l'aspirateur.

■ Nettoyez le boîtier de l'aspirateur uniquement avec un chiffon légèrement humide.

5 Résolution des anomalies

Avant de prendre contact avec un commerçant agréé Royal, le service après-vente Royal, un commerce spécialisé, veuillez vérifier, en vous aidant du tableau ci-dessous, si vous ne pouvez pas remédier vous-même à l'anomalie.

⚠ AVERTISSEMENT:
Risque de blessures ! N'utilisez jamais un appareil défectueux ! Avant de chercher la cause de l'anomalie, arrêtez l'appareil et retirez la fiche de la prise, ▷*Chapitre 3.3, „Arrêt et rangement du cordon d'alimentation“*.

Problèmes	Causes possibles	Solutions proposées
Impossibilité de mettre en marche l'appareil	La fiche n'est pas branchée.	Branchez la fiche dans une prise, puis mettez l'appareil en marche, ▷*Chapitre 3.1, „Utilisation de l'aspirateur“*.
	Il n'y pas de courant à la prise.	Essayez de brancher l'aspirateur à une autre prise dont vous êtes sûr qu'elle fonctionne.
	Le cordon d'alimentation est endommagé.	Faites réparer le cordon d'alimentation par le service à la clientèle Royal Appliance, adresse ▷*Page 29, „International Service“*.
L'appareil cesse soudain d'aspirer.	La protection contre les surchauffes s'est déclenchée (certainement à cause d'une obturation des canaux d'aspiration, une obturation du filtre ou pour une raison semblable).	Éteignez l'appareil et débranchez-le. Éliminez la cause de surchauffe (par exemple une obturation des canaux d'aspiration, une obturation du filtre ou une raison semblable). Attendez env. 45 minutes. Une fois l'aspirateur refroidi, vous pouvez le remettre en marche.
l'indicateur électronique de remplissage du sac-filtre à poussière (ill. 1/13) est allumé	Le sac-filtre à poussière est trop plein.	Videz/nettoyez le sac-filtre à poussière.
	Le suceur, le manche télescopique ou le flexible sont bouchés.	Débouchez-les. Si nécessaire, utilisez à cet effet, un long morceau de bois (par ex. un manche à balai).
	La puissance d'aspiration réglée ne convient pas au revêtement de sol.	Adaptez la puissance d'aspiration au revêtement de sol, ▷*Chapitre 3.2, „Réglage de la puissance d'aspiration“*.
	Le filtre est sale.	Remplacez/nettoyez le filtre correspondant, ▷*Chapitre 4.4, „Remplacement du filtre de protection du moteur“* et/ou ▷*Chapitre 4.3, „Remplacement du filtre hygiénique de sortie d'air“*.
Le résultat de l'aspiration n'est pas satisfaisant malgré un fonctionnement correct	Le variateur mécanique de puissance (ill. 1/5) est ouvert.	Fermer le variateur mécanique de puissance (ill. 1/5).
	Le suceur ou la brosse mis en place ne conviennent pas au revêtement de sol.	Emboîtez le suceur ou la brosse corrects, ▷*Chapitre 2.3, „Utilisation des autres suceurs (accessoires)“*.
	Le commutateur « tapis et moquettes / sols durs » (ill. 1/9) n'est pas sur la position qui convient au revêtement de sol.	Adaptez la position du commutateur « tapis et moquettes / sols durs » (ill. 1/9) au revêtement de sol, ▷*Chapitre 3.1, „Utilisation de l'aspirateur“*, étape 5.
L'appareil est très bruyant	Un élément aspiré entrave la circulation de l'air.	Retirez cet élément. Si nécessaire, utilisez à cet effet, un long morceau de bois (par ex. un manche à balai).

REMARQUE:
Prenez contact avec le service à la clientèle Royal si vous ne pouvez pas remédier vous-même à l'anomalie au moyen de ce tableau (▷*Page 29, „International Service“*).

5.1 Liste des accessoires et des pièces de rechange

No. d'art.	Contenu
7000022	5 sacs-filtre à poussière + 1 filtre de protection du moteur
7100005	1 Filtre hygiénique de sortie d'air
M203-4	1 brosse pour parquets
M208-8	1 turbobrosse

5.2 Fournisseurs

■ Vous pouvez commander ultérieurement les pièces détachées et les accessoires. Adresse de contact pour passer commande ▷*Page 29, „International Service“*.

■ D'autres articles peuvent être obtenus dans le commerce sous **http://www.dirtdevil.de**

5.3 Recommandation d'achat

■ Après achat, nous vous recommandons : *Swirl® Y50 sac-filtre à poussière avec MicroPor® Filtration*

Swirl®, MicroPor® et "Y50" sont des marques déposées d'une entreprise du groupe Melitta et sont utilisées avec l'accord de ce dernier.

5.4 Élimination

Les filtres sont conçus avec des matériaux écologiques et peuvent être mis à la poubelle.

À la fin du cycle de vie de votre produit, en particulier lorsque des dysfonctionnements apparaissent, rendez l'appareil inutilisable en le débranchant et en coupant le cordon d'alimentation. Éliminez l'appareil en tenant compte des réglementations locales et nationales en vigueur en matière de protection de l'environnement. Les déchets électriques ne doivent pas être jetés avec les déchets domestiques. Pour toute question relative au recyclage des déchets, demandez conseil à vos autorités communales ou à votre revendeur.

6 Garantie

6.1 Conditions de garantie

Nous assurons une garantie de 24 mois sur votre appareil à compter de la date d'achat.

Pendant la garantie, nous nous réservons le droit de réparer ou de remplacer l'appareil ou un accessoire gratuitement (les accessoires endommagés n'impliquent pas forcément le remplacement de l'appareil) afin de remédier à tout défaut lié au matériel ou à la fabrication. Tout dommage résultant d'une utilisation non conforme (emploi d'une tension ou d'un courant erroné, branchement à une prise non adaptée ou lorsque l'appareil est cassé) est exclu de la garantie, de même que l'usure et les défauts liés à l'usage normal de l'appareil et qui n'influencent pas le bon fonctionnement de celui-ci. Dans le cas de l'intervention d'une personne ou d'un service non habilité ou en cas d'utilisation de pièces détachées ne provenant pas de Royal Appliance, les droits de garantie deviennent caducs. Les pièces sujettes à usure sont exclues de la garantie et leur remplacement est payant ! La garantie s'applique uniquement lorsque la date d'achat, complétée par le tampon du revendeur et par sa signature, figurent sur le bon de garantie et que celui-ci ou une copie de la facture d'achat ont été joints à l'appareil qui a été envoyé. Les prestations de garantie n'impliquent en aucune façon le prolongement de la durée de garantie, ni un droit à une nouvelle garantie !

6.2 En cas de recours à la garantie

Expédiez l'appareil en ayant pris soin de vider les sacs-filtre à poussière et en indiquant brièvement et en majuscule la façon dont s'est produite l'anomalie. Envoyez le tout par courrier recommandé avec la mention "Zur Garantie" (« Appareil sous garantie »). N'oubliez pas d'y joindre le bon de garantie ainsi qu'une copie du ticket de caisse ou de la facture et envoyez le tout à l'adresse suivante :

Royal

▷*Page 29, „International Service“*.

FR
CH
BE

Grazie!

Vi ringraziamo per la fiducia accordataci acquistando l'SBS 1400 A1 e vi auguriamo di trarre la massima soddisfazione dall'apparecchio!

Corredo di fornitura (Fig. 1)

1 Bocchetta per pavimenti
2 Portaccessori
3 Arresto del tubo telescopico
4 Tubo telescopico
5 Regolatore dell'aria secondario
6 Flessibile di aspirazione
7 Sblocco del flessibile di aspirazione
8 Gancio da parcheggio/riponimento
9 Selettore "tappeti e moquette/pavimenti duri"
10 Manico
11 Supporto riponitore
12 Tasto avvolgicavo
13 Indicatore elettronico di cambio sacchetto
14 Regolatore della potenza di aspirazione
15 Interruttore ON/OFF
16 Manico da trasporto
17 Supporto da parcheggio
18 Cavo elettrico con spina
19 Bocchetta per fughe
20 Spazzola per mobili
21 Bocchetta per imbottiture
22 Sacchetti per filtro della polvere (1 x nell'apparecchio, 1 x ricambio)
23 Tasca portaccessori

Accessori opzionali:
- Spazzola turbo (Fig. 6/1)
- Spazzola per parquet (Fig. 6/2)

Dati tecnici

Tipo di apparecchio	: Aspirapolvere
Modello	: SBS 1400 A1
Tensione	: 220 – 240 V~, 50 Hz
Potenza	: 1.400 W nom. – 1.600 W max.
Filtri	: Filtro di protezione del motore, filtro igienico dell'aria uscente
Lunghezza del cavo elettrico	: circa 7 m
Peso (senza accessori)	: circa 5,3 kg

Con riserva di modifiche tecniche e costruttive finalizzate al costante perfezionamento del prodotto.

© SilverCrest, un marchio di Lidl Stiftung & Co. KG - Importatore: Royal Appliance International GmbH

1 Avvertenze di sicurezza

1.1 sulle istruzioni per l'uso

Prima di lavorare con l'apparecchio leggere interamente le presenti istruzioni per l'uso. Conservarle accuratamente. Se l'apparecchio è ceduto a terzi consegnare anche le istruzioni per l'uso.

La mancata osservanza delle presenti istruzioni può infatti causare gravi lesioni o danni all'apparecchio.

Non rispondiamo di eventuali danni causati dalla mancata osservanza delle presenti istruzioni per l'uso.

1.2 sulle avvertenze utilizzate

Le avvertenze importanti ai fini della sicurezza sono contrassegnate in maniera particolare. Per evitare incidenti e danni all'apparecchio è assolutamente necessario osservare queste avvertenze:

⚠ AVVERTIMENTO:
Avverte di pericoli sanitari e possibili rischi di lesioni.

⚠ ATTENZIONE:
Segnala possibili pericoli di danni all'apparecchio o ad altri oggetti.

INDICAZIONE:
Evidenzia suggerimenti e informazioni utili per l'utente.

1.3 sui bambini

■ Questo apparecchio è non destinato a essere utilizzato da persone (bambini compresi) con limitate capacità fisiche, sensoriali o intellettive o che non dispongano di sufficiente esperienza e/o conoscenze, se non sotto la sorveglianza di una persona responsabile della loro sicurezza o a meno che non abbiano ricevuto da essa istruzioni sul suo utilizzo. Conservare l'apparecchio in modo che sia inaccessibile per questa cerchia di persone.

■ I bambini devono essere sorvegliati, per accertarsi che non giochino con l'apparecchio. Tra l'altro i bambini non devono né salire né sedersi sull'apparecchio.

■ I materiali da imballo non devono essere usati per giocare. Pericolo di soffocamento!

1.4 sull'impiego conforme alla destinazione d'uso

■ L'aspirapolvere può essere usato soltanto in ambito domestico. Non è adatto per l'impiego industriale.

■ L'aspirapolvere deve essere utilizzato esclusivamente per pulire pavimenti, tappeti, moquette e tende normalmente sporchi.

Ogni altro utilizzo è considerato non conforme alla destinazione d'uso e pertanto vietato.

In particolare è vietato:

■ Aspirare:
- Persone, animali, piante, in particolare capelli, dita o altre parti del corpo nonché capi di vestiario indossati. Possono venir risucchiati, causando gravi lesioni.

Inoltre è vietato aspirare:
- Acqua e altri liquidi, in particolare detergenti per la pulizia a umido di tappeti e moquette. L'umidità presente all'interno può infatti causare cortocircuiti.
- Polvere di toner (per stampanti laser, fotocopiatrici, ecc.). Sussiste il pericolo d'incendio ed esplosione.
- Cenere incandescente, sigarette o fiammiferi accesi. Possono causare incendi.
- Oggetti appuntiti, come schegge di vetro, chiodi, ecc., che possono distruggere i filtri.
- Gesso, cemento, polveri fini da trapanazioni, trucchi, ecc. Possono danneggiare l'apparecchio.

■ L'impiego nei pressi di sostanze esplosive o facilmente infiammabili. Sussiste il pericolo di incendi o esplosioni.

■ L'utilizzo all'aperto. Vi è il pericolo che pioggia e sporco distruggano l'apparecchio.

■ Introdurre oggetti nelle aperture dell'elettrodomestico. Potrebbe surriscaldarsi.

1.5 sull'alimentazione elettrica

■ L'apparecchio è azionato a energia elettrica; quindi in linea di principio sussiste il pericolo di prendere la scossa. Pertanto è necessario osservare in particolare quanto segue:
- Non toccare mai la spina a mani bagnate.
- Per staccare la spina dalla presa elettrica, afferrare sempre direttamente la spina e mai il cavo elettrico, in quanto potrebbe strapparsi.
- Assicurarsi che il cavo elettrico non sia piegato o incastrato, non venga calpestato e non entri a contatto con fonti di calore.
- Collegare l'apparecchio esclusivamente a prese elettriche con contatto di protezione.
- Usare soltanto cavi di prolunga dimensionati per la potenza assorbita dall'elettrodomestico.
- Non immergere mai l'elettrodomestico in acqua o altri liquidi e tenerlo lontano da pioggia e umidità.
- Mettere in funzione l'apparecchio soltanto se la tensione indicata sulla targhetta di omologazione corrisponde a quella della presa elettrica. Tensioni errate possono infatti distruggere l'elettrodomestico.

1.6 se l'apparecchio è difettoso

■ Non far mai funzionare l'elettrodomestico se esso o il relativo cavo elettrico sono difettosi. Se la conduttura di allacciamento di questo apparecchio è danneggiata, per prevenire eventuali pericoli, deve essere sostituita dal produttore, dal servizio assistenza o da un tecnico adeguatamente qualificato.

■ Per la riparazione consegnare l'apparecchio difettoso a un rivenditore specializzato o all'assistenza clienti Royal Appliance. Indirizzo ▷*pagina 29, „International Service“*.

2 Disimballo e montaggio

2.1 Disimballo

1. Sballare l'apparecchio e tutti gli accessori.
2. Controllare che il contenuto sia integro e completo (Fig. 1).

⚠ ATTENZIONE:
In linea di principio l'apparecchio deve essere trasportato/spedito nell'imballo originale in modo che non subisca danni. Pertanto è necessario conservare l'imballo. Il materiale da imballo non più necessario va smaltito in conformità alle normative vigenti localmente.

INDICAZIONE:
Se si rilevano danni da trasporto rivolgersi immediatamente al rivenditore.

2.2 Montaggio

⚠ AVVERTIMENTO:
Pericolo di lesioni! Montare l'apparecchio soltanto con la spina staccata dalla presa elettrica. Altrimenti l'apparecchio può avviarsi e risucchiare parti del corpo, capelli o capi di vestiario.

1. Inserire l'estremità del flessibile di aspirazione nel foro di ricezione (Fig. 2) dell'aspirapolvere, rispettando la posizione corretta, finché il bloccaggio scatta con un rumore percettibile.

2

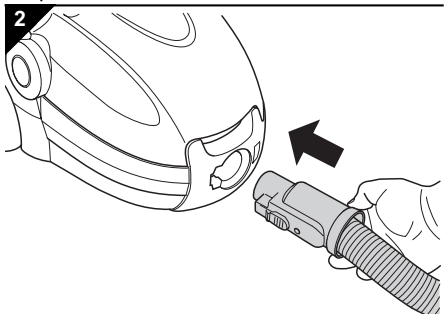

2. Inserire l'impugnatura (Fig. 3/1) nell'estremità superiore del tubo telescopico (Fig. 3/2).
3. Montare la bocchetta per pavimenti (Fig. 3/3) sull'estremità inferiore del tubo telescopico (Fig. 3/4).

3

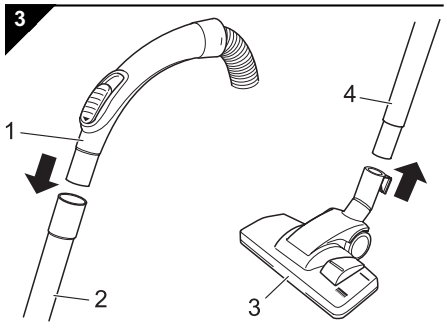

INDICAZIONE:
Eventualmente può essere necessario premere con maggior forza.

4. Regolare la lunghezza del tubo telescopico premendo verso il basso l'apposito dispositivo di arresto (Fig. 4/1). Quindi estrarre il tubo alla lunghezza desiderata. Per effettuare il bloccaggio durante l'estrazione rilasciare l'arresto. Si sentirà un clic percettibile.

4

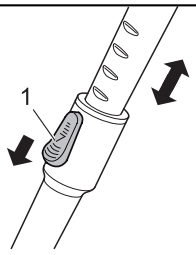

L'aspirapolvere è ora pronto a funzionare.

2.3 Utilizzo di altre bocchette (accessori)

Oltre alla bocchetta per pavimenti appena montata, è possibile ampliare la gamma di funzioni dell'aspirapolvere mediante le seguenti altre bocchette:

■ Sono comprese nel corredo di fornitura quali **accessori**:

5

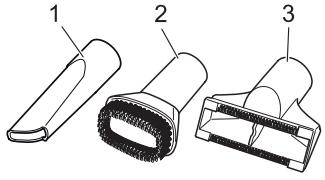

- **Bocchetta per fughe (Fig. 5/1)**
  Per aspirare punti di difficile accesso.
- **Spazzola per mobili (Fig. 5/2)**
  Per aspirare superfici delicate.
- **Bocchetta per imbottiture (Fig. 5/3)**
  Per aspirare delicatamente mobili imbottiti.

■ In via **opzionale** sono inoltre disponibili:

6

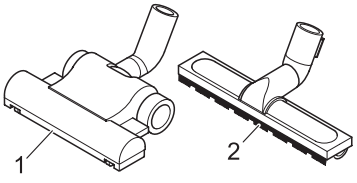

- **Spazzola turbo (Fig. 6/1)**
  Per la pulizia a fondo di tappeti e moquette mediante la testa a spazzola rotante.

INDICAZIONE:
Quando si usa la spazzola turbo, a causa dell'alto numero di giri, il rumore prodotto è molto forte.

- **Spazzola per parquet (Fig. 6/2)**
  Per aspirare superfici particolarmente delicate (ad es. parquet, laminato) con le setole lunghe e morbide.

■ Per **montare le bocchette** procedere come segue:

⚠ AVVERTIMENTO:
Pericolo di lesioni! Montare le bocchette soltanto con la spina staccata dalla presa. Altrimenti l'apparecchio può avviarsi e risucchiare parti del corpo, capelli o capi di vestiario.

⚠ ATTENZIONE:
Utilizzare soltanto bocchette perfettamente integre. Le bocchette danneggiate possono infatti graffiare o danneggiare oggetti e superfici.

1. Spegnere l'apparecchio e staccare la spina dalla presa elettrica.
2. Rimuovere la bocchetta inserita.
3. Applicare la bocchetta desiderata sull'estremità inferiore del tubo telescopico (Fig. 7/1) o eventualmente direttamente sull'impugnatura (Fig. 8/1).

7

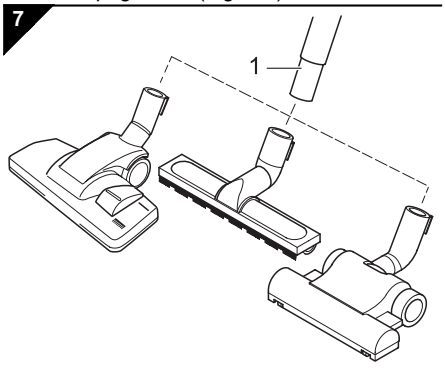

8

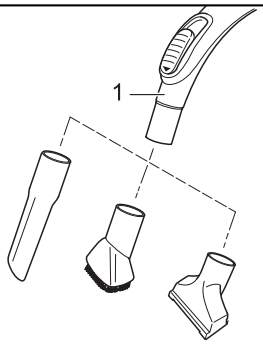

⚠ ATTENZIONE:
Se l'aspirapolvere è usato senza bocchetta applicata, il rischio di aspirare involontariamente degli oggetti aumenta di molto.

4. Per quanto possibile fissare le bocchette non più necessarie al portaccessori (Fig. 1/2).

3 Comando

3.1 Aspirazione della polvere

⚠ AVVERTIMENTO:
Pericolo di lesioni! Non usare mai l'apparecchio se difettoso. Prima di ogni utilizzo verificare sempre l'aspirapolvere e il cavo elettrico.

⚠ ATTENZIONE:
Utilizzare l'aspirapolvere soltanto se tutti i filtri sono intatti, asciutti e correttamente montati. Assicurarsi che nessuna delle aperture sia ostruita. Altrimenti l'aspirapolvere può subire danni.

INDICAZIONE:
L'aspirapolvere è dotato di una protezione contro i surriscaldamenti che disattiva automaticamente l'apparecchio in caso di surriscaldamento. In questo caso, spegnere l'apparecchio mediante l'interruttore ON/OFF (Fig. 10/1) e staccare la spina dalla presa elettrica. Eliminare la causa del surriscaldamento (ad es. condutture di aspirazione ostruite o filtri sporchi). Attendere circa 45 minuti. L'apparecchio raffreddato può quindi essere riacceso.

1. Applicare la bocchetta desiderata, ▷*capitolo 2.2, „Montaggio“* o ▷*capitolo 2.3, „Utilizzo di altre bocchette (accessori)“*.
2. Estrarre il cavo elettrico fino alla marcatura gialla (Fig. 9/1).

9

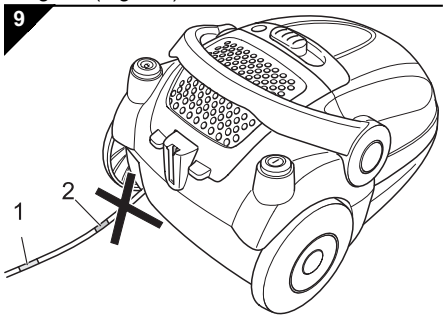

⚠ AVVERTIMENTO:
Pericolo di scossa elettrica! Se la marchiatura rossa (Fig. 9/2) risulta visibile, riavvolgere il cavo tramite il tasto avvolgicavo (Fig. 10/2) sino alla marchiatura gialla. Altrimenti il cavo può strapparsi.

3. Inserire la spina in una presa elettrica con contatto di protezione.
4. Accendere l'aspirapolvere mediante l'interruttore ON/OFF (Fig. 10/1).

10

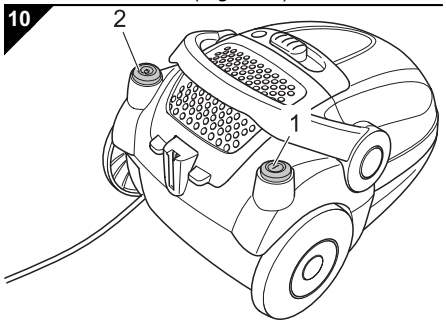

5. Regolare il selettore "tappeti e moquette/pavimenti duri" (Fig. 11) in base al tipo di rivestimento:

11

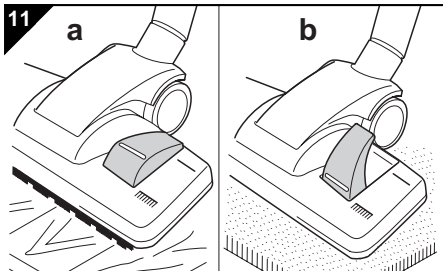

- **Pavimenti duri (Fig. 11/a)**
  Laminato, piastrelle, PVC, ecc.
- **Tappeti e moquette (Fig. 11/b)**
  Passatoie, tappeti e moquette a pelo lungo e corto.

6. Per aspirare trascinare l'aspirapolvere dietro di sé come una slitta. Osservare le raccomandazioni del produttore del rivestimento.

3.2 Regolazione della potenza di aspirazione

E' possibile adattare la potenza di aspirazione al tipo di pavimento da aspirare.

1. Per adattare la potenza di aspirazione spostare in maniera continua il regolatore della potenza di aspirazione (Fig. 12):

12

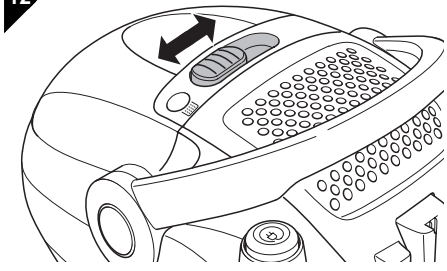

- **potenza di aspirazione bassa (min ⇦)**, ad es. per tessuti o mobili imbottiti
- **potenza di aspirazione alta (⇨ max)**, ad es. per tappeti e moquette a pelo lungo

INDICAZIONE:
Con il regolatore dell'aria secondario (Fig. 1/5) è possibile ridurre rapidamente la potenza di aspirazione se è richiesta una potenza di aspirazione inferiore o ad es. per liberare eventuali oggetti risucchiati.

3.3 Spegnimento e avvolgimento del cavo elettrico

1. Spegnere l'aspirapolvere tramite l'interruttore ON/OFF (Fig. 10/1) e staccare la spina dalla presa elettrica.
2. Tenere in mano la spina.

⚠ AVVERTIMENTO:
Pericolo di lesioni! Quando il cavo elettrico rientra in maniera incontrollata può avvinghiarsi, facendo inciampare o ribaltando oggetti. Pertanto tenere in mano la spina e durante la retrazione accompagnare il cavo elettrico con la mano.

3. Premere il tasto avvolgicavo (Fig. 10/2) per far rientrare il cavo elettrico.

3.4 Trasporto e conservazione

■ Per il **trasporto** l'aspirapolvere può essere afferrato per il manico (Fig. 13/1) o per il manico da trasporto (Fig. 13/2).

13

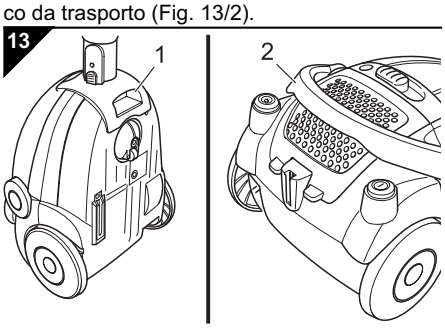

■ Per **riporre** l'apparecchio o durante le pause nel lavoro è possibile inserire il gancio da parcheggio/riponimento nell'apposito supporto da parcheggio (Fig. 14). Prima si raccomanda di far rientrare il tubo telescopico.

14

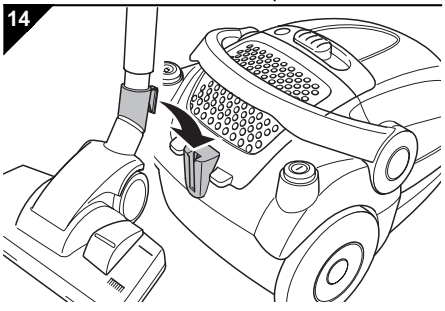

⚠ AVVERTIMENTO:
Pericolo di lesioni! Durante eventuali pause nel lavoro spegnere l'apparecchio e osservare le avvertenze del ▷*capitolo 3.3, „Spegnimento e avvolgimento del cavo elettrico“*.

■ Per la **conservazione** è possibile inserire il gancio da parcheggio/riponimento nel supporto riponitore posto sotto l'aspirapolvere (Fig. 15). Prima si raccomanda di far rientrare il tubo telescopico.

15

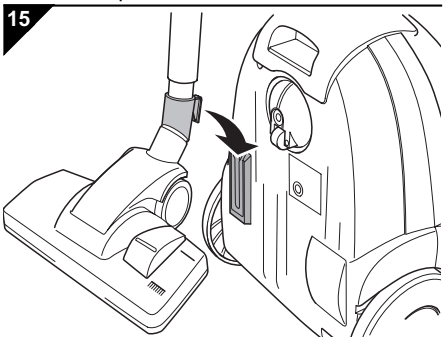

⚠ ATTENZIONE:
Non riporre mai l'apparecchio direttamente accanto a fonti di calore (ad es. riscaldamento, forno). Evitare le radiazioni solari dirette. Il calore può infatti danneggiare l'apparecchio.

■ Per **conservazioni** di lunga durata sostituire il sacchetto del filtro della polvere con uno nuovo ▷*pagina 19, „Cambio del sacchetto del filtro della polvere“*.

■ Conservare sempre l'apparecchio in un luogo fresco, asciutto e fuori dalla portata dei bambini.

4 Manutenzione

4.1 Cambio del sacchetto del filtro della polvere

■ Sostituire il sacchetto del filtro della polvere al più tardi quando l'indicatore elettronico di cambio sacchetto (Fig. 16) si illumina o il potere aspirante diminuisce.

16

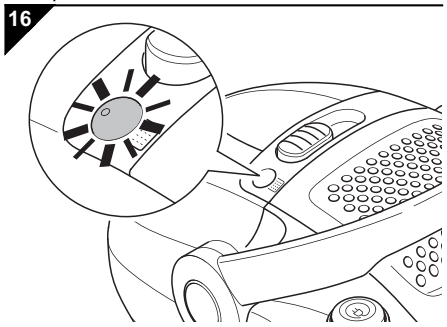

⚠ ATTENZIONE:
Prima di cambiare il sacchetto del filtro della polvere, spegnere l'apparecchio e rispettare le avvertenze fornite nel ▷*capitolo 3.3, „Spegnimento e avvolgimento del cavo elettrico“*. In questo modo si evita che la polvere distrugga l'apparecchio.

1. Ripiegare indietro il manico da trasporto (Fig. 17/1.)
2. Aprire il coperchio del vano sacchetto sbloccandolo e quindi sollevandolo (Fig. 17/2.).

17

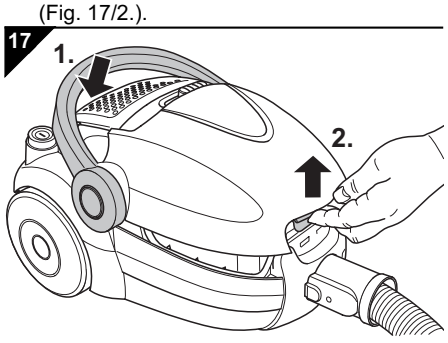

3. Sollevare il coperchio del vano sacchetto finché scatta percettibilmente, restando aperto da solo.

INDICAZIONE:
Nell'asportare il sacchetto filtro della polvere procedere con cautela in modo che la polvere non possa fuoriuscire.

4. Liberare il sacchetto filtro della polvere facendo arretrare la clip di tenuta (Fig. 18/1).
5. Quindi estrarre il sacchetto filtro della polvere tirandolo verso l'alto (Fig. 18/2).

18

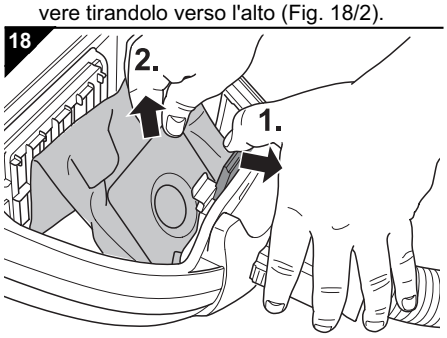

6. Rimuovere i residui di polvere eventualmente presenti nel vano sacchetto.

INDICAZIONE:
Il sacchetto filtro della polvere può essere smaltito tramite i normali rifiuti domestici, a meno che non comprenda sporco non smaltibile in questo modo.

7. Mettere il nuovo sacchetto filtro della polvere nel relativo alloggiamento iniziando dal basso (Fig. 19/1.).

INDICAZIONE:
La freccia (⇩) sul cartoncino del sacchetto filtro della polvere indica la direzione di inserimento e deve essere rivolta verso il basso.

8. Quindi premerlo verso l'alto contro la clip di tenuta (Fig. 19/2.) finché questa blocca il sacchetto filtro della polvere.

19

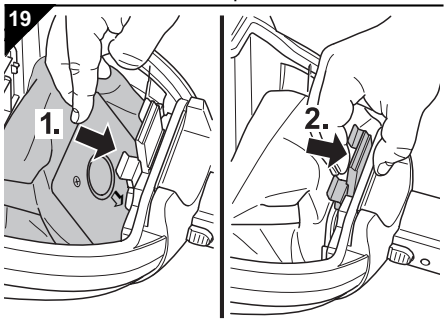

9. Chiudere il coperchio del vano sacchetto. Scatta in posizione con un rumore percettibile.

INDICAZIONE:
Il coperchio del vano sacchetto può essere chiuso soltanto se è stato inserito il sacchetto del filtro della polvere.

4.2 Sostituzione dei filtri

L'aspirapolvere è dotato dei seguenti filtri:

20

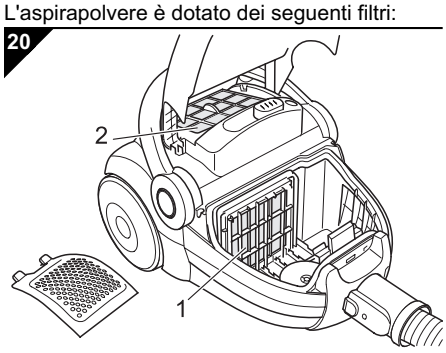

■ **Filtro di protezione del motore (Fig. 20/1)**. In caso di sacchetto del filtro della polvere difettoso, impedisce che delle particelle piuttosto grosse danneggino il motore.
Sostituzione: dopo ogni apertura di un nuovo pacchetto di sacchetti, in quanto in linea di massima vi è incluso un filtro di protezione del motore; al massimo, comunque, ogni 6 mesi

■ **Filtro igienico dell'aria uscente (Fig. 20/2)** filtra le particelle finissime presenti nell'aria soffiata fuori.
Sostituzione: ogni 6 mesi

Dopo qualche tempo i filtri possono sporcarsi, riducendo la potenza di aspirazione. Pertanto è estremamente importante rispettare gli intervalli sopra indicati.

Sostituire immediatamente i filtri danneggiati.

⚠ ATTENZIONE:
I filtri non sono lavabili. Il filtro dell'aria uscente non è riutilizzabile.

INDICAZIONE:
Se è presente soltanto dello sporco leggero può essere sufficiente picchiettare il filtro di protezione del motore sopra un secchio delle immondizie. Tuttavia raccomandiamo di sostituire il filtro di protezione del motore all'apertura di un nuovo pacchetto di sacchetti del filtro della polvere (▷*capitolo 5.1, „Elenco degli accessori e ricambi“*).

4.3 Sostituzione del filtro igienico dell'aria uscente

1. Spegnere l'apparecchio ▷*capitolo 3.3, „Spegnimento e avvolgimento del cavo elettrico“*.
2. Sbloccare il coperchio del filtro igienico dell'aria uscente (Fig. 21/A).
3. Estrarre il filtro igienico dell'aria uscente (Fig. 21/B).

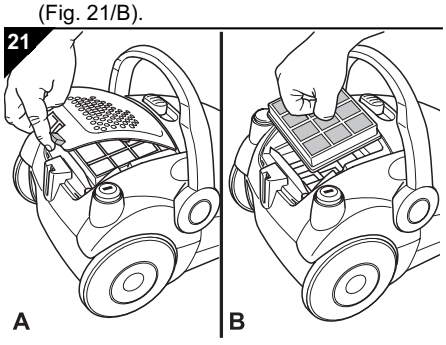

4. Inserire un nuovo filtro igienico dell'aria uscente (▷*capitolo 5.1, „Elenco degli accessori e ricambi“*).
5. Applicare il coperchio del filtro dell'aria uscente iniziando da dietro (Fig. 22/A).
6. Quindi premere saldamente verso il basso il coperchio del filtro dell'aria uscente (Fig. 22/B) finché scatta in posizione con un rumore percettibile.

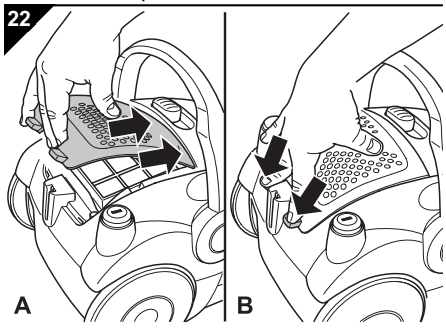

INDICAZIONE:
Accertarsi che il filtro igienico dell'aria uscente sia correttamente posizionato e che il coperchio scatti completamente in posizione in quanto altrimenti l'aria uscente non è filtrata a sufficienza.

4.4 Sostituzione del filtro di protezione del motore

1. Spegnere l'apparecchio e rimuovere il sacchetto del filtro della polvere come illustrato nel ▷*capitolo 4.1, „Cambio del sacchetto del filtro della polvere“*, punti 1 – 4.
2. Asportare il portafiltro unitamente al filtro di protezione motore (Fig. 23).

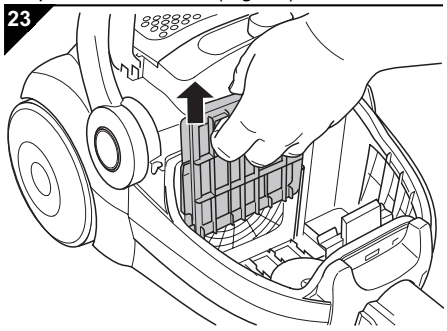

3. Separare il filtro di protezione motore dal portafiltro sopra un secchio delle immondizie (Fig. 24/A).

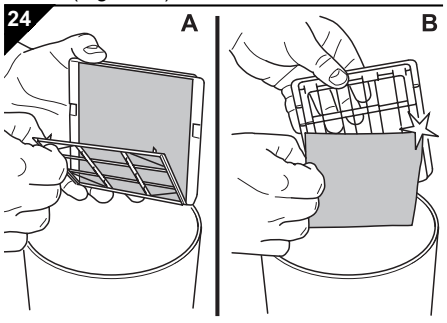

■ Se il filtro di protezione motore è **poco** sporco:

- Percuotere il filtro di protezione motore sopra un secchio delle immondizie (Fig. 24/B).

■ Se il filtro di protezione motore è **molto** sporco:

- Sostituire il filtro di protezione motore con uno nuovo. Se il nuovo filtro di protezione del motore è troppo grande, mettere quello usato sul nuovo filtro da tagliare a misura. Tracciare i contorni e ritagliare il nuovo filtro seguendo i contorni di quello vecchio.

4. Pulire il portafiltro.
5. Mettere il portafiltro unitamente al filtro di protezione del motore nel relativo alloggiamento cominciando dall'alto (Fig. 25).

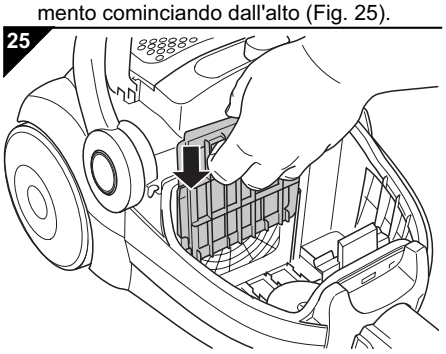

6. Inserire un sacchetto del filtro della polvere e chiudere il coperchio del vano sacchetto. Il coperchio scatta in posizione in maniera percettibile.

4.5 Pulizia della custodia

⚠ AVVERTIMENTO:
Pericolo di lesioni! Prima di pulire l'apparecchio spegnerlo e staccare la spina dalla presa elettrica ▷*capitolo 3.3, „Spegnimento e avvolgimento del cavo elettrico“*. Altrimenti l'apparecchio può avviarsi e risucchiare parti del corpo, capelli o capi di vestiario.

⚠ ATTENZIONE:
Non usare detergenti, mezzi abrasivi o alcool, in quanto possono danneggiare la scocca.

■ Pulire la scocca esclusivamente con un panno leggermente inumidito.

5 Risoluzione dei problemi

Prima di contattare il rivenditore contrattuale Royal competente, il partner dell'assistenza Royal o il punto vendita specializzato verificare, in base alla seguente tabella, se è possibile risolvere autonomamente il problema.

⚠ AVVERTIMENTO:
Pericolo di lesioni! Non usare mai l'apparecchio se è difettoso! Prima di procedere con la diagnostica, spegnere l'apparecchio e staccare la spina della presa elettrica, ▷*capitolo 3.3, „Spegnimento e avvolgimento del cavo elettrico“*.

Problema	Causa possibile	Rimedio
Non si riesce ad accendere l'apparecchio.	Spina non inserita.	Inserire la spina in una presa elettrica e accendere l'apparecchio, ▷*capitolo 3.1, „Aspirazione della polvere“*.
	La presa non conduce corrente.	Provare a collegare l'aspirapolvere a un'altra presa sicuramente conduttrice di corrente.
	Il cavo elettrico è danneggiato.	Far sostituire il cavo elettrico dall' assistenza clienti Royal Appliance, indirizzo ▷*pagina 29, „International Service“*.
L'apparecchio smette improvvisamente di aspirare.	La protezione dai surriscaldamenti è scattata (forse a causa di condutture di aspirazione ostruite, filtri sporchi o altro).	Spegnere l'apparecchio e staccarne la spina dalla presa elettrica. Eliminare la causa del surriscaldamento (ad es. condutture di aspirazione ostruite, filtro sporco o altro). Attendere circa 45 minuti. L'apparecchio raffreddato può quindi essere riacceso.
L'indicatore elettronico di cambio sacchetto (Fig. 1/13) si illumina.	Il sacchetto del filtro della polvere è troppo pieno.	Svuotare/sostituire il sacchetto del filtro della polvere.
	La bocchetta, il tubo telescopico o il flessibile di aspirazione sono ostruiti.	Eliminare l'ostruzione eventualmente utilizzando un bastone lungo (ad es. manico di scopa).
	Il filtro è sporco.	Sostituire/pulire il filtro, ▷*capitolo 4.4, „Sostituzione del filtro di protezione del motore“* o ▷*capitolo 4.3, „Sostituzione del filtro igienico dell'aria uscente“*.
Nonostante il funzionamento sia perfetto, il risultato dell'aspirazione non è soddisfacente	Il regolatore dell'aria secondario (Fig. 1/5) è aperto.	Chiudere il regolatore dell'aria secondario (Fig. 1/5).
	La bocchetta applicata non è adatta per il rivestimento del pavimento.	Applicare la bocchetta corretta, ▷*capitolo 2.3, „Utilizzo di altre bocchette (accessori)“*.
	La potenza di aspirazione impostata non è adatta per il rivestimento del pavimento.	Adattare la potenza di aspirazione al rivestimento del pavimento, ▷*capitolo 3.2, „Regolazione della potenza di aspirazione“*.
	Il selettore „tappeti e moquette/pavimenti duri“ (Fig. 1/9) è impostato su una regolazione non adatta per il rivestimento.	Adattare la posizione del selettore „tappeti e moquette/pavimenti duri“ (Fig. 1/9) al rivestimento del pavimento, ▷*capitolo 3.1, „Aspirazione della polvere“*, punto 5.
L'apparecchio produce un rumore insolitamente forte	Particelle risucchiate ostruiscono il percorso dell'aria.	Rimuovere le particelle eventualmente utilizzando un bastone lungo (ad es. manico di scopa).

INDICAZIONE:
Se non si è riusciti a eliminare il problema con l'ausilio della presente tabella, contattare l'assistenza clienti Royal (▷*pagina 29, „International Service“*).

5.1 Elenco degli accessori e ricambi

Codice articolo	Contenuto
7000022	5 sacchetti filtro della polvere + 1 filtro di protezione del motore
7100005	1 filtro igienico dell'aria uscente
M203-4	1 spazzola per parquet
M208-8	1 spazzola turbo

5.2 Fornitori di accessori e ricambi

- Contatto per le ordinazioni ▷*pagina 29, „International Service“*.
- Per ulteriori informazioni è possibile consultare anche **http://www.dirtdevil.de**

5.3 Consiglio

Consigliamo il riacquisto di: *Sacchetti filtro della polvere Swirl® Y50 con filtrazione MicroPor®*

Swirl®, MicroPor® e "Y50" sono marchi registrati di un'azienda del Gruppo Melitta, utilizzati con il consenso della stessa.

5.4 Smaltimento

I filtri impiegati sono fabbricati con materiali ecocompatibili e possono essere smaltiti tramite i normali rifiuti domestici. Quando l'apparecchio giunge alla fine della vita di servizio, in particolare se si manifestano anomalie funzionali, renderlo inservibile staccando la spina dalla presa e tagliando il cavo.

Smaltire l'apparecchio in conformità alla normativa ambientale vigente localmente. I rifiuti elettrici non devono essere smaltiti assieme a quelli domestici. Per consigli sul riciclaggio rivolgersi alle autorità municipali o al rivenditore.

6 Garanzia

6.1 Condizioni di garanzia

Per questo apparecchio da noi venduto forniamo una garanzia di 24 mesi dalla data d'acquisto. Entro tale periodo eliminiamo gratuitamente tutti i difetti dovuti a vizi dei materiali o di fabbricazione, a nostra discrezione, tramite riparazione o sostituzione dell'apparecchio o degli accessori (eventuali danni a carico degli accessori non portano automaticamente alla sostituzione dell'intero apparecchio). Dalla garanzia sono esclusi i danni imputabili a impiego inappropriato (funzionamento con tipo di corrente/tensione errati, collegamento a sorgenti elettriche non idonee, rottura ecc.), la normale usura ed i difetti che influenzano solo minimamente il valore d'uso o l'idoneità all'impiego dell'apparecchio. Eventuali interventi eseguiti da centri non debitamente autorizzati o l'utilizzo di ricambi diversi da quelli originali di Royal Appliance comportano il decadere della garanzia. I componenti soggetti a usura non sono coperti da garanzia e quindi a pagamento! La garanzia entra in vigore soltanto se la data d'acquisto è comprovata dal timbro e dalla firma del rivenditore sull'apposito tagliando di garanzia o se l'apparecchio è inviato corredato da una copia della fattura. Le prestazioni in garanzia non comportano proroghe della durata della garanzia, né danno diritto a una nuova garanzia!

6.2 Per le prestazioni in garanzia

L'apparecchio ci deve essere inviato con sacchetto del filtro della polvere vuoto e corredato da una breve descrizione dell'anomalia, scritta in stampatello. Sulla lettera d'accompagnamento indicare la dicitura "Per garanzia". Inviare unitamente al tagliando di garanzia o a una copia della fattura al seguente indirizzo:

Royal

Contatto ▷*pagina 29, „International Service“*.

IT
CH

Hartelijk dank!

Wij bedanken u voor de aankoop van de SBS 1400 A1 en wensen u veel plezier met het apparaat!

Omvang van de levering (afb. 1):

1 Vloermondstuk
2 Adapter voor toebehoren
3 Telescoopbuisarrêtering
4 Telescoopbuis
5 Hulpluchtregelaar
6 Zuigslang
7 Zuigslang ontgrendeling
8 Parkeer-/opberghaak
9 Omschakelaar „tapijt/harde vloer“
10 Handgreep
11 Opberghouder
12 Kabeloproltoets
13 Elektronische indicatie voor de vervanging van de stoffilterzak
14 Zuigvermogenregelaar
15 Aan/Uit-schakelaar
16 Transportgreep
17 Parkeerhouder
18 Stroomkabel met stekker
19 Voegmondstuk
20 Meubelborstel
21 Kussenmondstuk
22 Stoffilterzak (1 x in het apparaat, 1 x reserve)
23 Opbergtas voor toebehoren

Optioneel toebehoren:
- Turboborstel (afb. 6/1)
- Parketborstel (afb. 6/2)

Technische gegevens

Type apparaat	:	stofzuiger
Model	:	SBS 1400 A1
Spanning	:	220...240 V~, 50 Hz
Vermogen	:	1.400 W nom. - 1.600 W max.
Filter	:	motorbeveiligingsfilter, hygiënisch uitblaasfilter
Stroomkabel-lengte	:	ca. 7 m
Gewicht	:	ca. 5,3 kg

Technische en designwijzigingen in verband met voortdurende productverbeteringen voorbehouden.

© SilverCrest, een merk van de Lidl Stiftung & Co. KG - Importeur: Royal Appliance International GmbH

1 Veiligheidsinstructies

1.1 m.b.t. deze handleiding

Lees deze gebruiksaanwijzing volledig door voordat u het apparaat gaat gebruiken.

Berg de handleiding goed op. Indien u het apparaat aan iemand anders geeft, geef dan ook de gebruiksaanwijzing mee.

Het niet-opvolgen van deze gebruiksaanwijzing kan zwaar letsel of schade aan het apparaat tot gevolg hebben.

Wij zijn niet aansprakelijk voor de gevolgen van schade als gevolg van het niet-opvolgen van deze gebruiksaanwijzing.

1.2 m.b.t. de symbolen

Belangrijke veiligheidsinstructies zijn speciaal gekenmerkt. Neem deze instructies absoluut in acht om ongevallen en schade aan het apparaat te vermijden:

⚠ WAARSCHUWING:
Waarschuwt voor gevaren voor uw gezondheid en wijst op mogelijk verwondingsrisico.

⚠ OPGELET:
Wijst op mogelijke gevaren voor het apparaat of andere voorwerpen.

AANWIJZING:
Benadrukt tips en informatie.

1.3 m.b.t. kinderen

■ Dit apparaat is er niet voor bestemd om door personen (ook kinderen) met een beperkt fysiek, sensorisch of mentaal vermogen of met een gebrek aan ervaring en/of gebrek aan kennis gebruikt te worden, tenzij ze onder toezicht staan van een persoon die voor hun veiligheid verantwoordelijk is of van deze persoon aanwijzingen hebben gekregen, hoe dit apparaat gebruikt moet worden. Bewaar het apparaat daarom ontoegankelijk voor deze personen.

■ Kinderen moeten onder toezicht staan om ervoor te zorgen dat ze niet met het apparaat spelen. Kinderen mogen niet op het apparaat gaan staan of gaan zitten.

■ Verpakkingsmaterialen mogen niet worden gebruikt om ermee te spelen. Ze kunnen verstikkingsgevaar opleveren.

1.4 m.b.t. doelmatig gebruik

■ De stofzuiger is alleen bedoeld voor huishoudelijk gebruik. Hij is niet geschikt voor industrieel gebruik.

■ Gebruik de stofzuiger uitsluitend voor het reinigen van normaal vervuilde vloeren, tapijten en gordijnen.

Elke andere vorm van gebruik geldt als niet-doelmatig en is niet toegestaan.

Verboden is met name:

■ Het zuigen van:
- mensen, dieren, planten, vooral haren, vingers, andere lichaamsdelen en kledingsstukken, terwijl deze gedragen worden. Deze kunnen worden opgezogen en zo verwondingen veroorzaken.
- water en andere vloeistoffen, met name vochtige tapijtreinigingsmiddelen; Vocht in het apparaat kan kortsluiting veroorzaken.
- toner (van laserprinters, kopieermachines enz.). Dit kan brand- en explosiegevaar tot gevolg hebben.
- gloeiende as, brandende sigaretten of lucifers; Er kan brand ontstaan.
- scherpe voorwerpen, zoals glassplinters, spijkers enz. Deze voorwerpen maken de filters kapot;
- gips, cement, fijn boorstof, make-uppoeder, enz. Daardoor kan het apparaat beschadigd worden.

■ Het gebruik in de buurt van explosieve of licht ontvlambare stoffen. Brand- en explosiegevaar!

■ Het gebruik in de open lucht. Regen en vuil zouden het apparaat onherstelbaar kunnen beschadigen.

■ Voorwerpen in de openingen van het apparaat steken. Het zou oververhit kunnen raken.

1.5 m.b.t. de stroomvoorziening

■ Het apparaat werkt op elektrische stroom, waarbij in principe altijd het gevaar van een elektrische schok bestaat. Houd daarom speciaal rekening met het volgende:
- Raak de stekker nooit aan met natte handen;
- Trek altijd aan de stekker zelf als u deze uit het stopcontact wilt trekken; Trek nooit aan de stroomkabel, omdat deze dan defect kan raken.
- Zorg ervoor dat de stroomkabel niet knikt, nergens tussen klem komt te zitten, er niet overheen wordt gereden en dat deze niet met hittebronnen in aanraking komt;
- Sluit het apparaat uitsluitend aan een stopcontact met randaarde aan.
- Gebruik alleen verlengkabels die het vermogen van de stofzuiger aankunnen;
- Dompel het apparaat nooit in water of andere vloeistoffen en bescherm het tegen regen en vocht;
- Gebruik het apparaat alleen als de op het typeplaatje vermelde elektrische spanning hetzelfde is als die van uw stopcontact. De verkeerde spanning kan het apparaat onherstelbaar beschadigen.
- Als de aansluitkabel van dit apparaat wordt beschadigd, moet deze, om risico te voorkomen, door de fabrikant of de klantenservice van de fabrikant of door iemand met dezelfde competentie worden vervangen.

1.6 m.b.t. defect apparaat

■ Gebruik dit apparaat nooit als het defect is of als de stroomkabel defect is. Gevaar voor ernstig letsel.

■ Laat een defecte stofzuiger door de vakhandelaar of de Royal Appliance klantendienst repareren. Adres ▷*pagina 29, „International Service“*.

2 Uitpakken en in elkaar zetten

2.1 Uitpakken

1. Pak het apparaat en al het toebehoren uit.
2. Controleer de inhoud op volledigheid en intactheid. Informatie over de omvang van de levering (afb. 1).

⚠ OPGELET:
Transporteer/verzend het apparaat steeds in de originele verpakking, zodat het niet beschadigd raakt. Bewaar daarom de verpakking.
Verwerk verpakkingsmateriaal dat u niet meer nodig heeft, volgens de in uw land geldende voorschriften.

AANWIJZING:
Als u transportschade constateert, wendt u dan onmiddellijk tot uw handelaar.

2.2 In elkaar zetten

⚠ WAARSCHUWING:
Verwondingsgevaar! Laat de stekker uit het stopcontact als u de stofzuiger in elkaar zet. Anders kan het apparaat opstarten en kunnen er lichaamsdelen, haren of kledingsstukken naar binnen gezogen worden.

1. Steek het uiteinde van de zuigslang exact in de adapteropening (afb. 2) van de stofzuiger, tot de vergrendeling hoor- en voelbaar vastklikt.

2

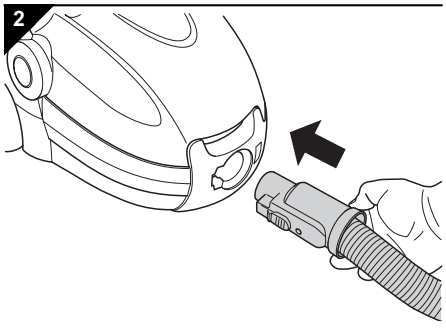

2. Steek de handgreep (afb. 3/1) in het bovenste uiteinde van de telescoopbuis (afb. 3/2).
3. Steek het vloermondstuk (afb. 3/3) in het onderste uiteinde van de telescoopbuis (afb. 3/4).

3

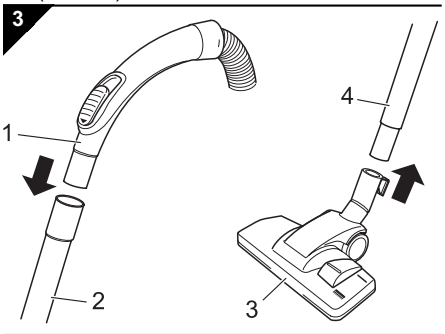

AANWIJZING:
Eventueel is het nodig iets steviger te drukken.

4. Stel de lengte van de telescoopbuis in. Druk daarvoor de telescoopbuisarrêtering (afb. 4/1) naar beneden. Trek de telescoopbuis dan op de gewenste lengte. Om te vergrendelen laat u de telescoopbuisarrêtering terwijl u trekt los. U hoort een duidelijk klikken.

4

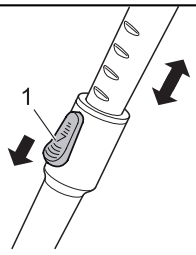

Uw stofzuiger is nu klaar voor gebruik.

2.3 Andere mondstukken (toebehoren) gebruiken

Naast het zojuist gemonteerde vloermondstuk kunt u met andere mondstukken de functionaliteit van uw stofzuiger als volgt uitbreiden:

■ Als **toebehoren** worden meegeleverd:

5

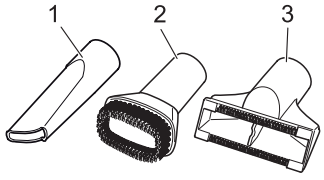

- **Voegmondstuk (afb. 5/1)**
  Voor het zuigen van moeilijk toegankelijke plaatsen.
- **Meubelborstel (afb. 5/2)**
  Voor het zuigen van gevoelige oppervlakken.
- **Kussenmondstuk (afb. 5/3)**
  Voor het voorzichtig zuigen van gestoffeerde meubels.

■ **Optioneel** verkrijgbaar zijn bovendien:

6

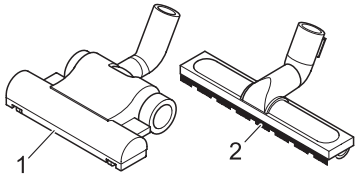

- **Turboborstel (afb. 6/1)**
  Voor de dieptereiniging van tapijten met behulp van een roterende borstelkop.

AANWIJZING:
De turboborstel is vanwege zijn hoge toerental nogal luidruchtig.

- **Parketborstel (afb. 6/2)**
  Voor het afzuigen van bijzonder gevoelige oppervlakken (b. v. parket, laminaat) met behulp van de lange, zachte borstels.

■ Om de **mondstukken te gebruiken** gaat u als volgt te werk:

⚠ WAARSCHUWING:
Verwondingsgevaar! Laat de stekker uit het stopcontact als u de mondstukken opsteekt. Anders kan het apparaat opstarten en kunnen er lichaamsdelen, haren of kledingsstukken naar binnen gezogen worden.

⚠ OPGELET:
Gebruik uitsluitend onbeschadigde mondstukken. Beschadigde mondstukken kunnen voorwerpen en oppervlakken beschadigen of kunnen krassen veroorzaken.

1. Schakel het apparaat uit en trek de stekker uit het stopcontact.
2. Verwijder het gemonteerde mondstuk.
3. Steek het gewenste mondstuk op het onderste uiteinde van de telescoopbuis (afb. 7/1) of direct op de handgreep (afb. 8/1).

7

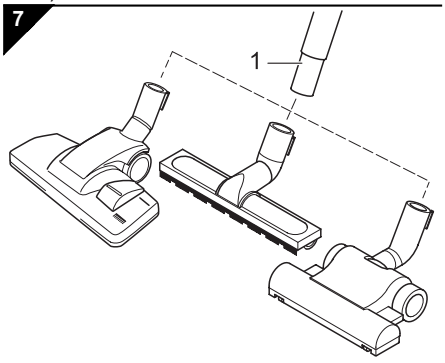

8

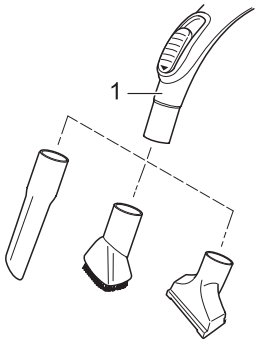

⚠ OPGELET:
Als u de stofzuiger zonder mondstuk gebruikt, bestaat het risico dat u voorwerpen per ongeluk opzuigt.

4. Bevestig de niet meer benodigde mondstukken, indien mogelijk, in de toebehorenhouder (afb. 1/2).

NL
BE

3 Bediening

3.1 Stofzuigen

⚠ WAARSCHUWING:
Verwondingsgevaar! Een beschadigd apparaat mag niet worden gebruikt. Controleer de stofzuiger en de stroomkabel telkens voor gebruik.

⚠ OPGELET:
Gebruik de stofzuiger alleen als alle filters intact, droog en correct geplaatst zijn. Kijk na of er geen openingen verstopt zijn. Anders kan de stofzuiger beschadigd raken.

AANWIJZING:
Uw stofzuiger heeft een oververhittingsbeveiliging. Hij schakelt bij oververhitting automatisch uit. Als dit het geval is, schakel het apparaat uit met de Aan-/Uit-schakelaar (afb. 10/1) en trek de stekker uit het stopcontact. Verwijder de oorzaak van de oververhitting (bijv. verstopte aanzuigwegen of verontreinigde filters). Wacht ca. 45 minuten. Het afgekoelde apparaat kunt u nu weer inschakelen.

1. Steek het gewenste mondstuk erop, ▷*hoofdstuk 2.2, „In elkaar zetten“* resp. ▷*hoofdstuk 2.3, „Andere mondstukken (toebehoren) gebruiken“*.
2. Trek de stroomkabel uit de stofzuiger tot aan de gele streep (afb. 9/1).

9

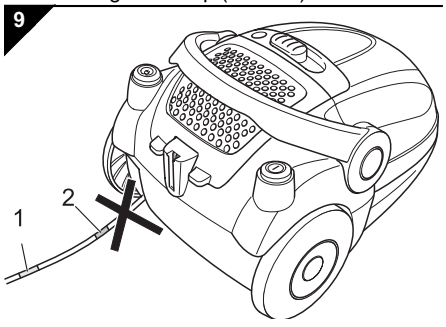

⚠ WAARSCHUWING:
Gevaar van een elektrische schok! Als de rode markering (afb. 9/2) zichtbaar is, trek de kabel dan weer in met de kabeloproltoets (afb. 10/2) tot aan de gele markering. Anders kan de kabel scheuren.

3. Steek de stekker in een stopcontact met randaarde.
4. Schakel de stofzuiger in met de Aan-/Uit-schakelaar (afb. 10/1).

10

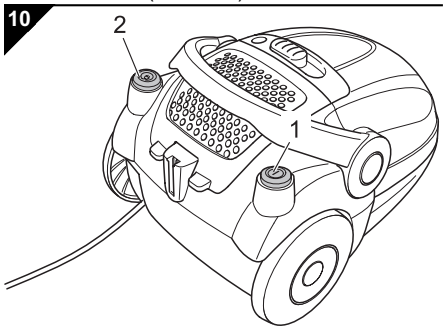

5. Stel al naargelang de vloerbedekking de omschakelaar „Tapijt/Harde vloer“ (afb. 11) in:

11

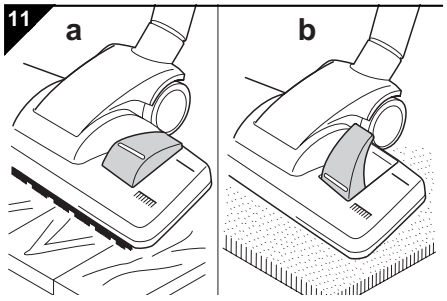

- **Harde vloer (afb. 11/a)**
  laminaat, tegels, linoleum enz.
- **Tapijt (afb. 11/b)**
  hoog- en laagpolig tapijt, lopers, enz.

6. Trek de stofzuiger tijdens het zuigen als een slee achter u aan. Houd rekening met de aanbevelingen van de fabrikant van de vloerbedekking.

3.2 Zuigvermogen instellen

U kunt het zuigvermogen aan het te zuigen oppervlak aanpassen.

1. Om het zuigvermogen aan te passen kunt u de zuigvermogenregelaar traploos verschuiven (afb. 12):

12

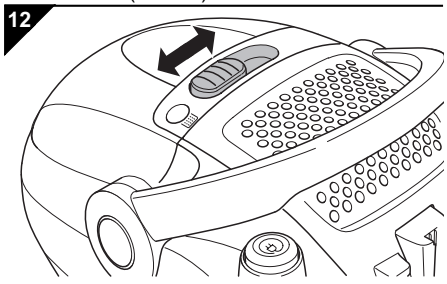

- **laag zuigvermogen (min ⇦)**, b v. voor textiel of gestoffeerde meubels
- **hoog zuigvermogen (⇨ max)**, b. v. voor hoogpolige tapijten

AANWIJZING:
Met de hulpluchtregelaar (afb. 1/5) kunt u het zuigvermogen snel verlagen als er minder zuigcapaciteit moet zijn, b. v. om opgezogen voorwerpen er weer uit te krijgen.

3.3 Uitschakelen en stroomkabel oprollen

1. Schakel de stofzuiger uit met de Aan-/Uit-schakelaar (afb. 10/1) en trek de stekker uit het stopcontact.
2. Houd de stekker in uw hand.

⚠ WAARSCHUWING:
Verwondingsgevaar! Bij het ongecontroleerd intrekken van de stroomkabel kan deze rondzwiepen en een struikelgevaar vormen of voorwerpen omver gooien. Houd daarom bij het intrekken van de stroomkabel de stekker in uw hand.

3. Druk op de kabeloproltoets (afb. 10/2) om de stroomkabel in te trekken.

3.4 Transporteren en opbergen

■ Voor **transport** kunt u de stofzuiger dragen aan de draaggreep (afb. 13/1) of aan de transportgreep (afb. 13/2).

13

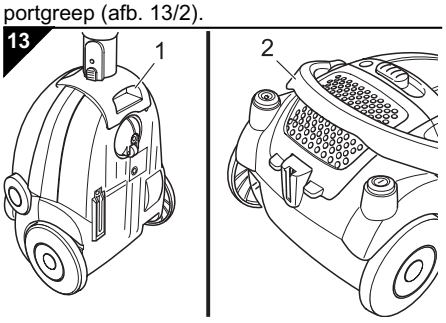

■ Als u de stofzuiger wilt **weg zetten** of bij werkpauzes kunt u de parkeer-/opberghaak in de parkeerhouder hangen (afb. 14). Het is raadzaam om van tevoren de telescoopbuis ineen te schuiven.

14

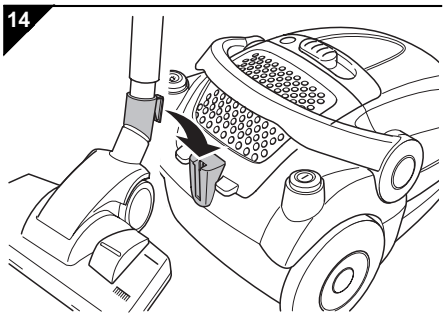

⚠ WAARSCHUWING:
Verwondingsgevaar! Schakel het apparaat uit en neem de instructies onder ▷*hoofdstuk 3.3, „Uitschakelen en stroomkabel oprollen“* in acht.

■ Om de stofzuiger **op te bergen** kunt u de arkeer-/opberghaak ook in de opberghouder onderaan de stofzuiger hangen (afb. 15). Het is raadzaam om van tevoren de telescoopbuis ineen te schuiven.

15

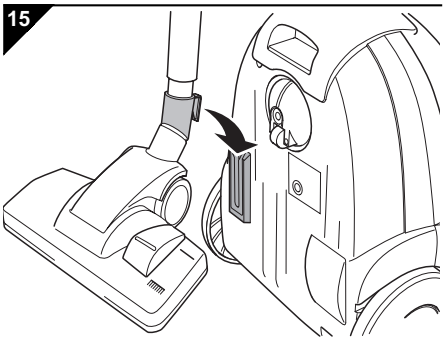

⚠ OPGELET:
Zet het apparaat nooit direct naast warmtebronnen neer (b. v. verwarming, kachel). Vermijd direct zonlicht. De hitte kan het apparaat beschadigen.

■ Als u de stofzuiger lange tijd wilt **opbergen** vervang de stoffilterzak dan door een nieuwe zak ▷*pagina 25, „Stoffilterzak vervangen“*.

■ Berg het apparaat altijd koel en droog en op een voor kinderen ontoegankelijke plaats op.

4 Onderhoud

4.1 Stoffilterzak vervangen

■ Vervang de stoffilterzak uiterlijk als het elektronische display voor de vervanging van de stoffilterzak (afb. 16) brandt of als de zuigwerking afneemt.

16

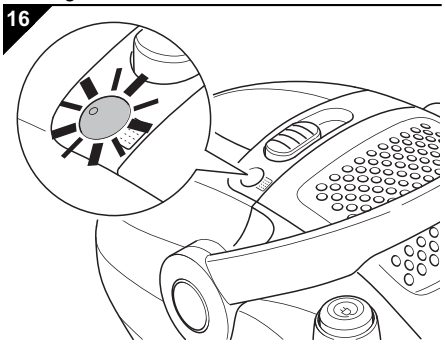

⚠ OPGELET:
Zet de stofzuiger uit als u de stoffilterzak vervangt en neem de instructies in ▷*hoofdstuk 3.3, „Uitschakelen en stroomkabel oprollen“* in acht. Zo voorkomt u dat stof het apparaat onherstelbaar beschadigt.

1. Klap de draaggreep naar achteren (afb. 17/1.)
2. Open het deksel van de stofzakruimte door het te ontgrendelen en vervolgens open te klappen (afb. 17/2.).

17

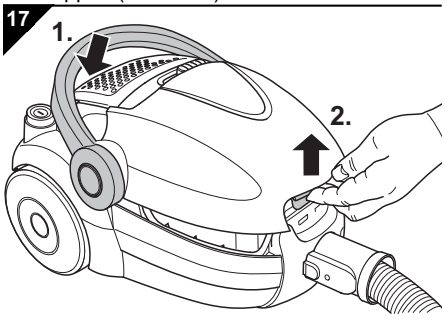

3. Klap het deksel van het stofzakcompartiment open tot het voelbaar vastklikt en open blijft.

AANWIJZING:
Ga bij het verwijderen van de stoffilterzak voorzichtig te werk, zodat er geen stof uit de stoffilterzak ontsnapt.

4. Maak de stoffilterzak los door de borgclip naar achteren te trekken (afb. 18/1).
5. Trek de stoffilterzak naar boven toe uit de stofzuiger (afb. 18/2).

18

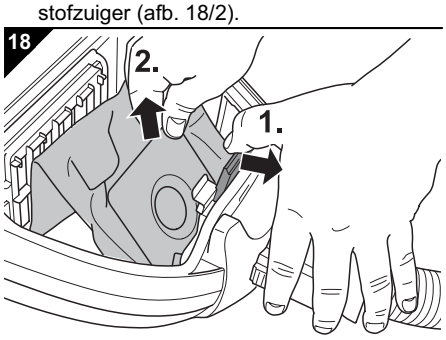

6. Verwijder stofresten die zich eventueel in het stofzakcompartiment bevinden.

AANWIJZING:
De stoffilterzak kunt u weggooien met het huisvuil, als deze geen voor huisvuil verboden vuil bevat.

7. Zet de nieuwe stoffilterzak eerst onderaan in de houder (afb. 19/1).

AANWIJZING:
De pijl (⇩) op het karton van de stoffilterzak geeft de richting aan en moet naar beneden wijzen.

8. Druk de zak dan omhoog tegen de borgclip (afb. 19/2.) aan, totdat de clip de stoffilterzak vergrendelt.

19

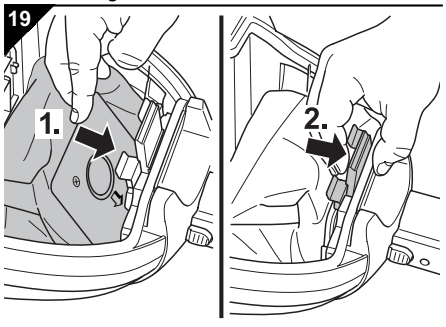

9. Sluit het deksel van het stofzakcompartiment. Het moet hoorbaar vastklikken.

AANWIJZING:
Het deksel van het stofzakcompartiment kan alleen worden gesloten als er een stoffilterzak inzit.

4.2 Filtervervanging

Uw stofzuiger heeft de volgende filters:

20

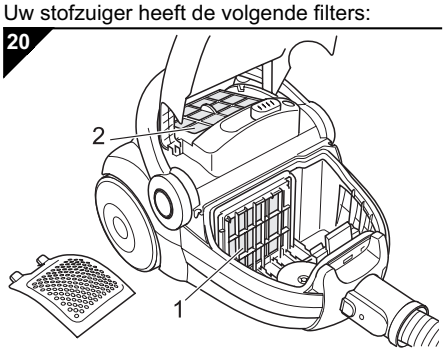

■ **Motorbeschermingsfilter (afb. 20/1)** voorkomt dat grotere deeltjes de motor onherstelbaar beschadigen als de stoffilterzak defect raakt.
Vervangen: telkens als u een nieuw doosje met stofzakken opent, er zit namelijk altijd een motorbeveiligingsfilter in; op zijn laatst na 6 maanden

■ **Hygiënisch uitblaasfilter (afb. 20/2)** filtert zeer fijne deeltjes uit de uitgeblazen lucht.
Vervangen: om de 6 maanden

De filters kunnen na enige tijd verstopt raken en zo de zuigkracht verminderen. Daarom is het van belang de bovengenoemde intervallen aan te houden.

■ Vervang beschadigde filters echter onmiddellijk.

⚠ OPGELET:
De filters kunnen niet worden gewassen. Het hygiënische uitblaasfilter kan niet opnieuw gebruikt worden.

AANWIJZING:
Bij lichte vervuilingen kunt u het motorbeschermingsfilter ook uitkloppen boven een vuilnisbak. Wij raden u echter aan de motorbeveiligingsfilter altijd te vervangen als u een nieuw pak stofzakken (▷*hoofdstuk 5.1, „Lijst van toebehoren en reserveonderdelen“*) openmaakt.

4.3 Hygiënisch uitblaasfilter vervangen

1. Schakel het apparaat uit ▷*hoofdstuk 3.3, „Uitschakelen en stroomkabel oprollen“*.
2. Ontgrendel de afdekking van het uitblaasfilter (afb. 21/A).
3. Verwijder het hygiënische uitblaasfilter (afb. 21/B).

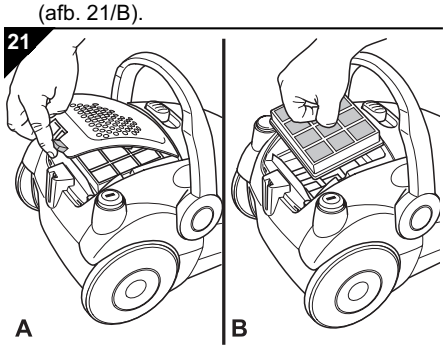

4. Zet een nieuw hygiënisch uitblaasfilter (▷*hoofdstuk 5.1, „Lijst van toebehoren en reserveonderdelen“*) in.
5. Zet de afdekking van het uitblaasfilter eerst met de achterkant (afb. 22/A) in de stofzuiger.
6. Druk de afdekking van het uitblaasfilter dan stevig naar beneden (afb. 22/B), totdat de afdekking duidelijk hoor- en voelbaar vastklikt.

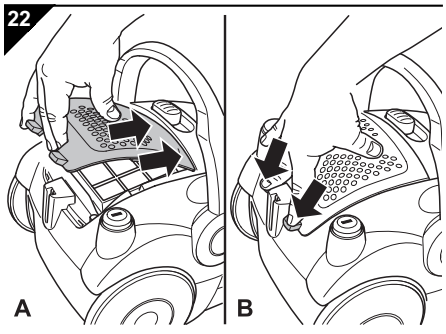

AANWIJZING:
Let op dat het hygiënisch uitblaasfilter altijd goed zit en de afdekking steeds geheel vastgeklikt is, omdat anders de uitblaaslucht niet voldoende wordt gefilterd.

4.4 Motorbeschermingsfilter vervangen

1. Zet het apparaat uit en neem de stoffilterzak eruit, zoals beschreven in ▷*hoofdstuk 4.1, „Stoffilterzak vervangen“*, stappen 1-4.
2. Neem de filterhouder met het motorbeschermingsfilter eruit (afb. 23).

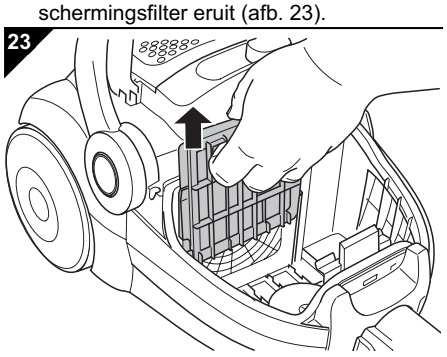

3. Neem het motorbeveiligingsfilter boven een vuilnisbak van de filterhouder af (afb. 24/A).

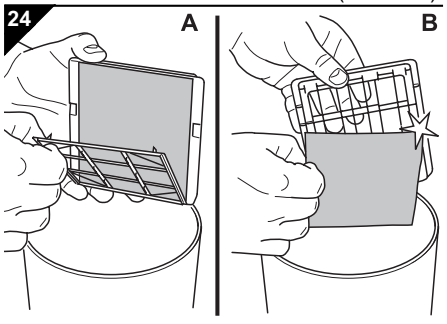

■ Bij **lichte** vervuiling van het motorbeveiligingsfilter:

- Klop het motorbeveiligingsfilter uit boven een vuilnisbak (afb. 24/B).

■ Bij **sterke** vervuiling van het motorbeveiligingsfilter:

- Vervang het verbruikte motorbeveiligingsfilter door een nieuw. Als het nieuwe motorbeveiligingsfilter te groot is, leg dan het gebruikte motorbeveiligingsfilter op het nieuwe filter. Teken de omtrek na op het nieuwe motorbeschermingsfilter en snij het passend uit.

4. Maak de filterhouder schoon.
5. Schuif de filterhouder samen met het motorbeveiligingsfilter van boven af in de houder (afb. 25).

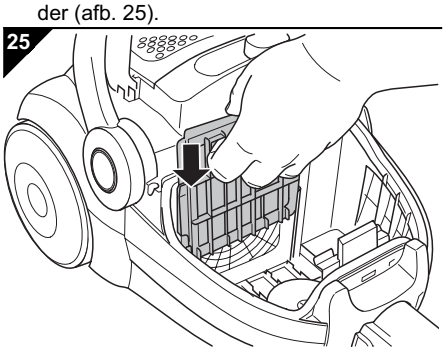

6. Zet een stoffilterzak in het vak en sluit het deksel van de stofruimte. Het deksel klikt hoorbaar vast.

4.5 Behuizing reinigen

⚠ WAARSCHUWING:
Verwondingsgevaar! Voordat u het apparaat reinigt schakelt u het uit en trekt u de stekker uit het stopcontact. ▷*hoofdstuk 3.3, „Uitschakelen en stroomkabel oprollen“*. Anders kan het apparaat opstarten en kunnen er lichaamsdelen, haren of kledingsstukken naar binnen gezogen worden.

⚠ OPGELET:
Gebruik geen reinigingsmiddelen, schurende middelen of alcohol, aangezien deze de behuizing kunnen beschadigen.

■ Reinig de behuizing uitsluitend met een licht vochtige doek.

5 Problemen verhelpen

Voordat u contact opneemt met de verantwoordelijke Royal-dealer, Royal-servicepartner of de vakhandel, kunt u aan de hand van de volgende tabel controleren of u het probleem zelf kunt verhelpen.

⚠ WAARSCHUWING:
Verwondingsgevaar! Gebruik nooit een defect apparaat! Voordat u problemen gaat opsporen schakelt u het apparaat uit en trekt u de stekker uit het stopcontact, ▷*hoofdstuk 3.3, „Uitschakelen en stroomkabel oprollen“*.

Probleem	Mogelijke oorzaak	Oplossing
Apparaat kan niet aangezet worden	Stekker zit niet in het stopcontact.	Steek de stekker in een stopcontact en zet het apparaat aan, ▷*hoofdstuk 3.1, „Stofzuigen“*.
	Stopcontact heeft geen stroom.	Test de stofzuiger aan een ander stopcontact, waarvan u zeker weet dat er stroom op staat.
	Stroomkabel is beschadigd.	Laat de stroomkabel vervangen door de Royal Appliance klantenservice, adres ▷*pagina 29, „International Service“*.
Apparaat stopt plotseling met zuigen.	De oververhittingsbeveiliging is geactiveerd (eventueel vanwege verstopte aanzuigwegen, verontreinigd filter, e.d.).	Schakel het apparaat uit en trek de stekker uit het stopcontact. Verwijder de oorzaak van de oververhitting (bijv. verstopte aanzuigwegen, verontreinigde filters, e.d.). Wacht ca. 45 minuten. Het afgekoelde apparaat kunt u nu weer inschakelen.
Het elektronische display voor de vervanging van de stoffilterzak (afb. 1/13) brandt.	Stoffilterzak is te vol.	Maak de stoffilterzak leeg/Vervang de stoffilterzak
	Mondstuk, telescoopbuis of zuigslang zijn verstopt.	Verwijder de verstopping. Gebruik daarvoor indien nodig een lange houten stok (b. v. een bezemsteel).
	Ingestelde zuigcapaciteit is niet voldoende voor de vloerbedekking.	Pas de zuigkracht aan de vloerbedekking aan, ▷*hoofdstuk 3.2, „Zuigvermogen instellen“*.
	Filter is vervuild.	Vervang/reinig het vervuilde filter, ▷*hoofdstuk 4.4, „Motorbeschermingsfilter vervangen“* resp. ▷*hoofdstuk 4.3, „Hygiënisch uitblaasfilter vervangen“*.
Zuigresultaat is ondanks een optimale functie niet naar tevredenheid	Hulpluchtregelaar (afb. 1/5) is geopend.	Hulpluchtregelaar (afb. 1/5) sluiten.
	Het gebruikte mondstuk is niet geschikt voor de vloerbedekking.	Gebruik het correcte mondstuk, ▷*hoofdstuk 2.3, „Andere mondstukken (toebehoren) gebruiken“*.
	Omschakelaar „Tapijt/Harde vloer“ (afb. 1/9) staat niet in de goede stand voor de vloer.	Pas de stand van de omschakelaar „Tapijt/Harde vloer“ (afb. 1/9) aan de vloerbedekking aan, ▷*hoofdstuk 3.1, „Stofzuigen“*, stap 5.
Apparaat maakt buitengewoon hard lawaai.	Opgezogen voorwerpen in slang of buis.	Verwijder de voorwerpen. Gebruik daarvoor indien nodig een lange houten stok (b. v. een bezemsteel).

AANWIJZING:
Als u het probleem met behulp van deze tabel niet kunt verhelpen, neem dan contact op met de Royal klantenservice (▷*pagina 29, „International Service“*).

5.1 Lijst van toebehoren en reserveonderdelen

Artikelnr.	Inhoud
7000022	5 stoffilterzakken + 1 motorbeschermingsfilter
7100005	1 hygiënisch uitblaasfilter
M203-4	1 Parketborstel
M208-8	1 Turboborstel

5.2 Verkooppunten

■ Toebehoren en reserveonderdelen kunnen worden bijbesteld: Contact ▷*pagina 29, „International Service“*

■ Verdere artikelen zijn in de handel verkrijgbaar op **http://www.dirtdevil.de**

5.3 Koopadvies

Wij adviseren om *Swirl® Y50 stoffilterzakken met MicroPor® filtratie* te kopen.

Swirl®, MicroPor® en "Y50" zijn geregistreerde merken van een onderneming van de Melitta Groep, die met toestemming van deze groep gebruikt worden.

5.4 Recycling

De gebruikte filters zijn vervaardigd uit milieuvriendelijke materialen en kunnen met het huisvuil worden verwijderd.

Als de gebruiksduur is afgelopen, met name als er functiestoringen optreden, maak dan het afgedankte apparaat onbruikbaar door de netstekker uit het stopcontact te trekken en de stroomkabel door te knippen. Recycle het apparaat volgens de in uw land geldende milieuvoorschriften. Elektrisch afval mag niet samen met huishoudelijk afval worden verwijderd. Wend u voor advies over recycling tot uw gemeentelijke overheid of uw handelaar.

6 Garantie

6.1 Garantievoorwaarden

Wij aanvaarden voor het door ons verkochte apparaat een garantie van 24 maanden vanaf de datum van aankoop.

Binnen deze garantieperiode verhelpen wij naar eigen keuze door reparatie of door vervanging van het apparaat of het toebehoren (schade aan toebehoren leidt niet automatisch tot vervanging van het complete apparaat) kosteloos alle gebreken die te herleiden zijn tot materiaal- of productiefouten. Van de garantie uitgesloten is schade die het gevolg is van ondeskundig gebruik (gebruik met verkeerde stroomsoort/-spanning, aansluiting aan niet-geschikte stroombronnen, breuk enz.), normale slijtage en gebreken die de waarde of de deugdelijke bruikbaarheid van het apparaat maar onbeduidend beïnvloeden.

Bij ingrepen door een niet door ons geautoriseerde firma of bij gebruik van andere dan originele Royal Appliance-onderdelen vervalt de garantie. Slijtageonderdelen vallen niet onder de garantie en moeten daarom worden betaald!

De garantie wordt alleen van kracht als de datum van aankoop door stempel en handtekening van de handelaar op de garantiekaart is bevestigd, of als er een kopie van de rekening van het toegestuurde apparaat is bijgevoegd. Garantievergoedingen houden geen verlenging van de garantieperiode in, noch het recht op een nieuwe garantie!

6.2 In het geval van garantie

Verstuur het apparaat met een lege stoffilterzak en een korte beschrijving van het defect in blokletters. Voorzie het begeleidende schrijven van de vermelding „Zur Garantie“. Stuurt u het met de garantiekaart of een kopie van de rekening aan het volgende adres:

Royal

Contact ▷*pagina 29, „International Service“*

Royal International Service

DE
Royal Appliance International GmbH
Abt. Kundenservice
Jagenbergstrasse 19
41468 Neuss
DEUTSCHLAND
Tel.: +49 - 2103 - 20 07 10
Fax: +49 - 2103 - 20 07 77
info@dirtdevil.de
www.dirtdevil.de

AT
ZMUGG Elektronik Service & Vertriebs G.m.b.H
Fabriksgasse 27
8020 Graz
ÖSTERREICH
Tel.: +43 - 316 - 77 21 20
Fax +43 - 316 - 77 21 20 10
Tel. Ersatzteile: +43 - 316 - 77 21 20 14
Fax Ersatzteile: +43 - 316 - 77 21 20 15
zmuggelektronik@utanet.at
www.zmuggelektronik.at

CH
Bluepoint-Service SAGL
Via Cantonale 14
6917 Barbengo
SCHWEIZ
Tel. +41 - 91 - 980 49 73
info@bluepoint-service.ch
www.bluepoint-service.ch

BE
Hotline:
00800 - 44 53 36 33

IT
Hotline:
00800 - 44 53 36 33

FR
OPM France Nant'Est entreprise
33 rue du bois Briand
44316 Nantes cdx 3
FRANCE
Tel. +33 - 2 - 40 49 64 25
Fax +33 - 2 - 40 93 96 22
www.opm-france.com

NL
Z.E.S. Goes B.V. T.a.v. afd. Service
Pearyweg 1
4462 GT Goes
NEDERLAND
Tel: +31 - 113 - 24 07 00
Fax: +31 - 113 - 24 07 50
dirtdevil@zesgoes.nl

Absender: Bitte Blockschrift in Großbuchstaben • Expéditeur : Veuillez écrire en caractères d'imprimerie et en majuscules
Mittente: Per cortesia in stampatello a lettere maiuscole • Afzender: a.u.b. blokletters in grote letters

Name • Nom • Nome • Naam

Straße und Hausnummer • Rue et numéro de maison • Via e numero civico • Straat en huisnummer

PLZ und Ort • Numéro postal et lieu • CAP e località • Postcode en plaats

Telefon mit Vorwahl • Téléphone avec indicatif • Telefono con prefisso • Telefoon met kengetal

E-Mail • Courriel • e-mail • E-mail

Kaufdatum • Date d'achat • Data d'acquisto • Datum van aankoop

Datum, Unterschrift des Käufers • Date, signature de l'acheteur • Data, firma dell'acquirente • Datum, handtekening van de koper

NUR GÜLTIG MIT RECHNUNGSKOPIE!

VALABLE UNIQUEMENT AVEC UNE COPIE DE LA FACTURE!

VALIDO SOLO SE CORREDATO DA UNA COPIA DELLA FATTURA!

ALLEEN GELDIG MET KOPIE VAN DE REKENING!

SBS 1400 A1

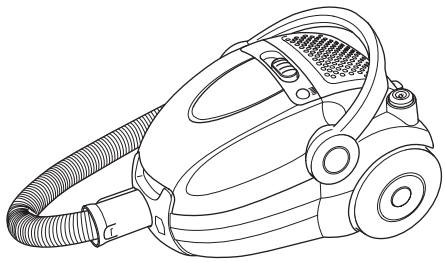

Fehlerbeschreibung • Description du problème • Descrizione del difetto • Omschrijving van de fout:

Bitte diesen Abschnitt ausschneiden und dem Gerät beilegen. • Veuillez détacher cette partie et la joindre à l'appareil.
Per cortesia ritagliare questa sezione e allegarla all'apparecchio. • Dit deel a.u.b. uitknippen en bij het apparaat leggen.

IAN 57229

ROYAL APPLIANCE
INTERNATIONAL GMBH
Jagenbergstr. 19
D-41468 Neuss

Stand der Informationen · Version des informations
Versione delle informazioni · Stand van de informatie:
09 / 2010 · Ident.-No.: SBS 1400 A1 092010-1

1